Gebruiksaanwijzing
User Manual
Gebrauchsanweisung
Mode d'emploi utilisateurs
Manuale d'uso

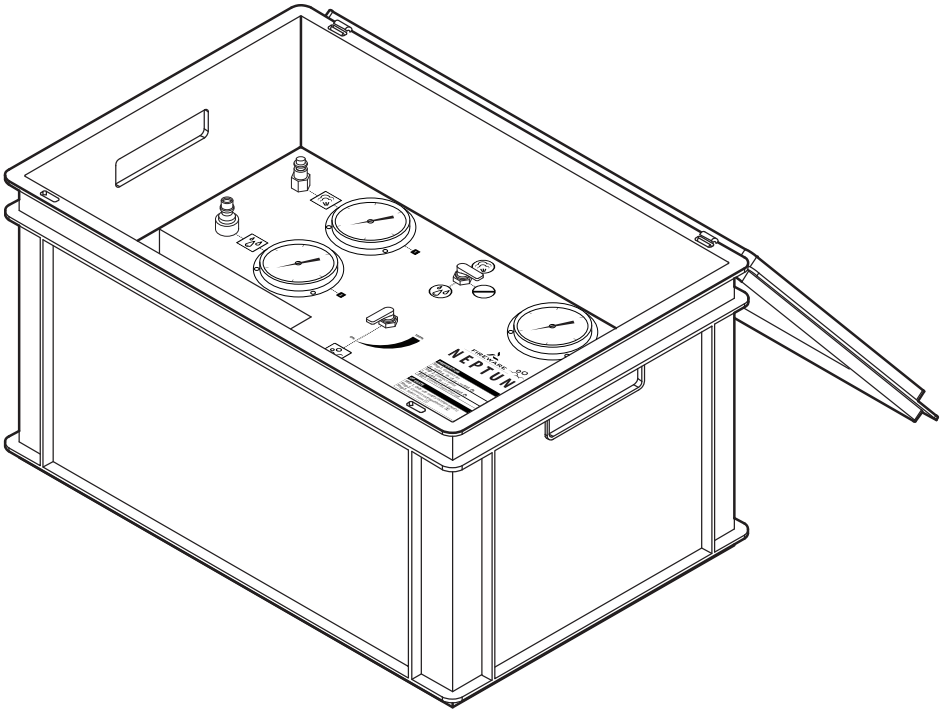

FIREWARE

NEPTUNE

025-012-007

Inhoud | Content | Inhalt | Contenu | Indice

	Nederlands	***4***
1.	Introductie	4
2.	Veiligheidsmaatregelen en waarschuwingen	4
3.	Onderdelenoverzicht en technische gegevens	6
4.	Ingebruikname	7
5.	Uitschakelen	9
6.	Storingen	10
7.	Nazorg	10
8.	Afvalverwijdering	11
9.	Garantiebepalingen	11
10.	Conformiteitsverklaring	11
11.	Contact	11
	English	***12***
1.	Introduction	12
2.	Safety measures and warnings	12
3.	Overview of the parts and technical information	14
4.	Use	15
5.	Switching off	17
6.	Malfunctions	18
7.	Aftercare	18
8.	Waste disposal	19
9.	Warranty provisions	19
10.	Declaration of Conformity	19
11.	Contact	19
	Deutsch	***20***
1.	Einleitung	21
2.	Sicherheitsmaßnahmen und Warnungen	21
3.	Übersicht über die Einzelteile und technische Daten	22
4.	Inbetriebnahme	23
5.	Ausschalten	25
6.	Störungen	26
7.	Nachsorge	26
8.	Müllentsorgung	27
9.	Garantiebestimmungen	27
10.	Konformitätserklärung	27
11.	Kontakt	27
	Français	***28***
1.	Introduction	28
2.	Mesures de sécurité et avertissements	28
3.	Liste des pièces et données techniques	30
4.	Mise en service	31
5.	Éteindre	33
6.	Problèmes techniques	34
7.	Entretien	34
8.	Élimination des déchets	35
9.	Dispositions de la garantie	35
10.	Déclaration de conformité	35
11.	Contact	35

Inhoud | Content | Inhalt | Contenu | Indice

	Italiano	***36***
1.	Introduzione	36
2.	Misure di sicurezza e avvertenze	36
3.	Panoramica delle componenti e informazioni tecniche	38
4.	Uso	39
5.	Rimozione	41
6.	Anomalie	42
7.	Cura e Manutenzione	42
8.	Smaltimento rifiuti	43
9.	Condizioni di garanzia	43
10.	Dichiarazione di Conformità	43
11.	Contatti	43

1. Introductie

Gefeliciteerd met de aankoop van uw FireWare Neptune!
De *FireWare Neptune* is speciaal ontworpen zelf oefenblussers na te vullen. Het apparaat is gemaakt voor opleidingsdoeleinden en dient dan ook als zodanig te worden gebruikt.



FireWare is een merk van FireWare bv.

Voor de ingebruikname dient u deze handleiding grondig door te nemen, zodat u geheel op de hoogte bent van het gebruik, de werking en de kenmerken van de *FireWare Neptune.*

2. Veiligheidsmaatregelen en waarschuwingen

Volg bij het gebruik nauwkeurig de instructies en richtlijnen, zoals omschreven zijn in deze handleiding. Wijzig nooit de volgorde van de te verrichten handelingen. Indien één of ander niet duidelijk is omtrent het gebruik, neem dan contact op met **FireWare**.

Het apparaat dient enkel gebruikt te worden door volwassen personen die op de hoogte zijn van hetgeen in deze gebruikershandleiding staat. Het mag alleen door deskundigen in een professionele oefensituatie worden toegepast.

Het is een oefenapparaat. Gebruik dit apparaat alleen waar het voor bedoeld is.

De locatie van het apparaat moet:
- tussen de 5 °C en 40 °C zijn;
- vrij van stof en vervuilde luchtdeeltjes zijn;
- minimaal twee keer zo groot als de machine zijn;
- vrij van trillingen zijn;
- goed verlicht zijn;
- zicht van minimaal 2 meter hebben.

Verwijder nooit een informatief of waarschuwingslabel van het apparaat.

De fabrikant aanvaardt geen enkele aansprakelijkheid voor schade of letsel veroorzaakt door het niet (strikt) naleven van de veiligheidsvoorschriften en -instructies in deze hadleiding, danwel door onachtzaamheid tijdens gebruik van het in dit document vermelde product en de eventueel bijbehorende accessoires.

Gebruik dit apparaat nooit als deze beschadigd is. Indien onderdelen beschadigd zijn dienen ze vervangen te worden door personeel van **FireWare**.

Gebruik alleen hulpstukken / accessoires die zijn gespecificeerd door **FireWare**.

LET OP: dit apparaat **NOOIT** gebruiken in aanwezigheid van kinderen en dieren.



Draag **ALTIJD** beschermende kleding: handschoenen en een veiligheidsbril.



Toeschouwers zonder beschermende kleding dienen een afstand van minimaal 3 meter te houden.



Wanneer service of reparatie noodzakelijk is, mag dit product **UITSLUITEND** door een technicus van **FireWare** geopend worden.



Schud het apparaat niet. Gebruik geen brute kracht, wanneer u het apparaat installeert of bedient en zet het appraat niet snel achter elkaar herhaaldelijk aan en uit, dit beperkt de levensduur van het apparaat.



Plaats het apparaat stabiel op een vlak oppervlak en zorg dat het apparaat niet kan omvallen.



Plaats het apparaat altijd op een goed bereikbare plaats, zodat bij de oefening het apparaat 'snel en gemakkelijk' uitgeschakeld kan worden, zonder het risico te lopen dat het apparaat omvalt.



Drink **NOOIT** de vloeistof. Houd deze buiten bereik van kinderen. In geval van aanrakin met de ogen direct spoelen met veel water en contact opnemen met een arts. Wanneer er toch vloeistof is gedronken, neem dan contact op met een arts. Laat uw arts de verpakking van de vloeistof zien.



Vermijd aanraking met de huid.



Vermijd aanraking met de ogen. Mocht er vloeistof in de ogen komen, direct uitspoelen met water.



Zorg ervoor dat het apparaat en de slangen op een veilige locatie geplaatst worden, zodat er geen personen over kunnen uitglijden, struikelen of vallen.



Gemorste vloeistof of druppels uit de machine kunnen gladheid veroorzaken. Dweil de vloeistof direct op om ongevallen te voorkomen.



Houd het apparaat altijd rechtop.

3. Onderdelenoverzicht en technische gegevens

Onderdelen:

A Neptune Vulstation in kist
B 3 x vulslang
C Watervrij slang
D Speciale dop voor het schuim
E Veiligheidsbril
F Handleiding
G 5 liter FireWare Oefenschuim

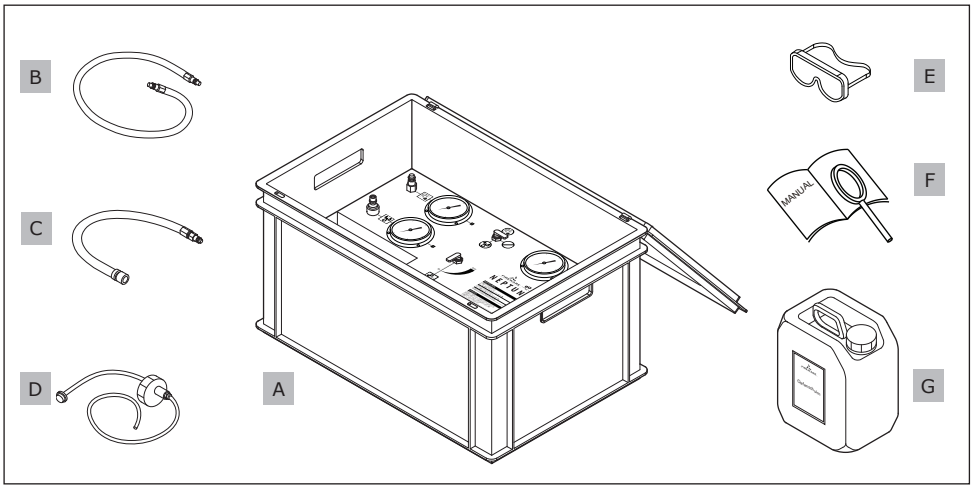

Opties/accessoires:

FireWare Oefenschuim 5 liter	025-014-001
FireWare Oefenschuim 25 liter	025-014-004
FireWare Compressor 15 bar	025-100-006
FireWare Oefenblusser Knijphandvat 6 liter	025-100-001
FireWare Oefenblusser Knijphandvat 9 liter	025-100-004
FireWare Oefenblusser Slagknop 6 liter	025-100-003
FireWare Oefenblusser Slagknop 9 liter	025-100-005

Let op: bij gebruik van ander schuim dan het FireWare Oefenschuim en andere blussers dan hierboven vermeld, vervalt de garantie.

Technische gegevens vulstation:

Afmetingen:	60 x 40 x 34,5 cm
Gewicht:	10,2 kg / 15,2 kg (zonder / met oefenschuim)
Tankinhoud:	5 l

4. Ingebruikname

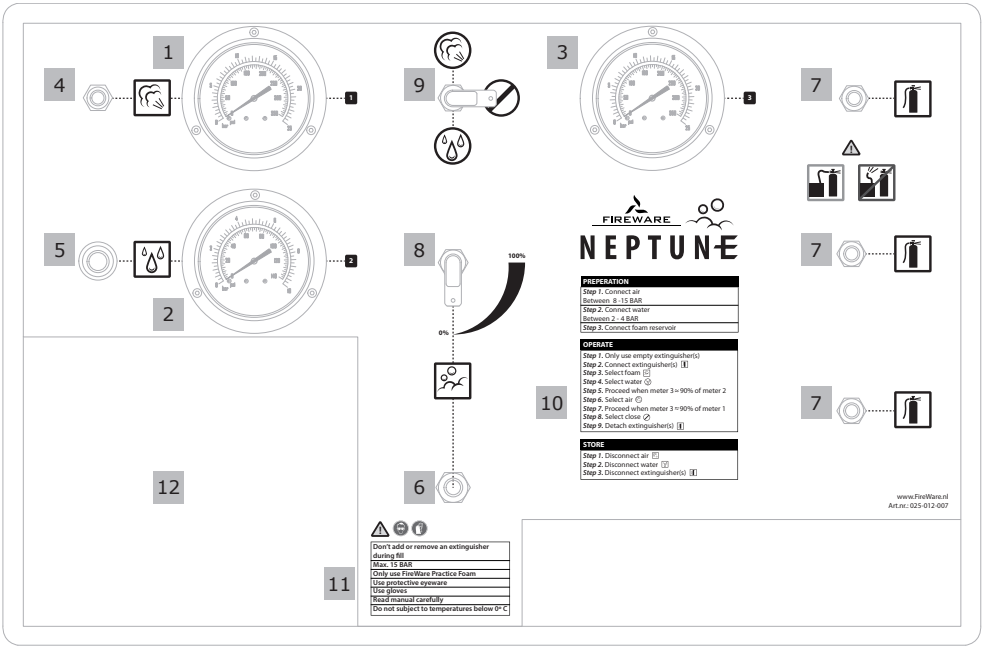

1. Drukmeter 1: lucht
2. Drukmeter 2: water
3. Drukmeter 3: blussers
4. Aansluiting lucht (Euro)
5. Aansluiting water (Euro)
6. Aansluiting schuim
7. Aansluitingen blussers
8. Gele doseringshendel schuim
9. Rode hendel water/lucht/dicht
10. Snelle gebruiksaanwijzing
11. Belangrijke waarschuwingen
12. Uitsparing voor FireWare Oefenschuim 5l

Voorbereiding:

Let op: draag beschermende kleding, op zijn minst een veiligheidsbril en handschoenen. Gebruik het apparaat niet bij vorst (temperaturen onder 0˚C).

1. Klik de slang van de compressor op de aansluiting voor lucht (4). Zorg ervoor dat de druk op meter 1 tussen de 8 en 16 bar is, niet meer en ook niet minder.
2. Klik de slang van de watertoevoer op de aansluiting voor water (5). Zorg ervoor dat de druk op meter 2 tussen de 1,5 en 4 bar is, niet meer en ook niet minder.
3. Sluit het schuimreservoir aan. Dit doet u door de speciale dop op uw kan oefenschuim te draaien.

Let op: gebruik alleen *FireWare Oefenschuim*. De dop en het vulstation zijn hier speciaal op aangepast. Bij gebruik van ander schuim vervalt de garantie.

Vullen:

1. Sluit 1 tot 3 **lege** *FireWare Oefenblussers* aan op de aansluitingen voor oefenblussers (7).

Let op: sluit geen losse slangen aan. Aan de slang dient altijd een blusser bevestigd te worden, anders moet u de slang uit de aansluiting (7) halen. Er komt namelijk op hoge druk water, schuim en/of lucht uit de slangen!

2. Doseer de schuimtoevoer met de gele doseringshendel schuim (8) tussen 0 en 100%. Bij 0% vult de blusser zich met alleen water en bij 100% met water en de maximum hoeveelheid schuim.

Let op: Controleer ook of de watertoevoer open staat en of de blussers goed aangesloten zitten en er geen losse slangen gekoppeld zijn. Wanneer het vulproces is gestart, kunt u geen blusser aansluiten of afkoppelen. Er komt namelijk op hoge druk water, schuim en/of lucht uit de slangen!

Let op: Bij het vullen van een Knijphandvat oefenblusser, knijp het handvat tijdens het vullen in!

3. Zet de rode hendel water/lucht/dicht (9) op water. De blussers worden nu gevuld.

Let op: blijf altijd bij het apparaat tijdens het vulproces.

4. De blussers zijn optimaal gevuld als de druk op meter 3 iets lager (ongeveer 90%) is dan de druk op meter 2. Het vulstation slaat niet automatisch af, zet zelf de rode hendel water/lucht/dicht (9) weer op dicht.
5. Breng de blussers op druk door de rode hendel water/lucht/dicht (9) op lucht te zetten. Ook hierbij geldt dat de blussers optimaal op druk zijn, wanneer meter 3 ongeveer op 90% van de druk van meter 1 zit.
6. Zet de rode hendel water/lucht/dicht (9) weer op de dichte stand, tussen lucht en water in. U kunt nu de blussers afkoppelen.

Let op: er staat nog enige druk op de slangen. Hier komt een restant lucht, schuim of water uit. Houd de slangen daarom goed vast bij het afkoppelen.

Let op: Koppel altijd **eerst** de slang bij de blusser los en **daarna** pas bij de *Neptune.*

VULLEN :

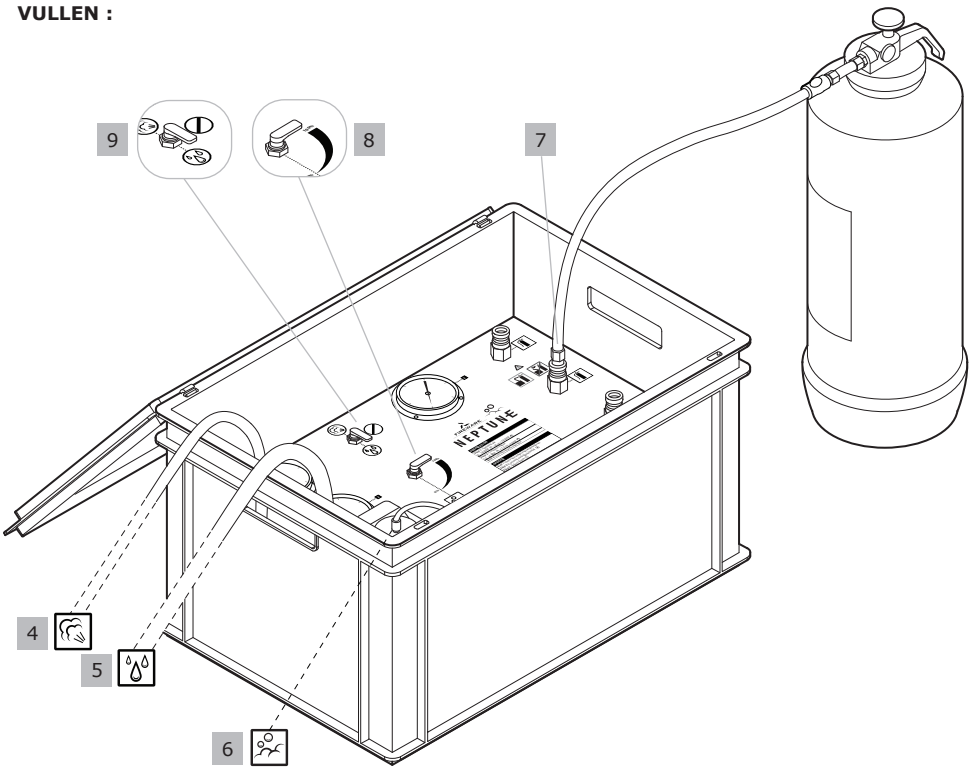

5. Uitschakelen

1. Koppel de luchtslang los (4).
2. Draai de watertoevoer dicht en ontkoppel de slang (5).

Indien u de *Neptune* voor langere tijd opslaat of in koude temperaturen (onder 2°C), is het aan te raden om het water eruit te blazen. Volg hiervoor de volgende procedure:

1. Sluit een lege blusser aan (7).
2. Sluit de watervrij slang aan op de aansluiting voor water (5) en het andere uiteinde op de aansluiting voor lucht (4).
3. Zet de rode hendel water/lucht/dicht (9) op water.
4. Het resterende water komt nu in de blusser en het vulstation kan veilig opgeborgen worden.
5. Spuit tot slot de blusser helemaal leeg, zodat er geen druk op staat. De blusser kan dan bij een volgend gebruik weer met de normale procedure gevuld worden.

6. Storingen

Probleem	Oorzaak	Oplossing
Oefenblusser komt niet op druk/meter 1 blijft op 0 staan	De luchttoevoer is niet goed aangesloten. De compressor staat uit. De compressor is defect.	Controleer de aansluiting en of meter 2 op druk staat. Zet de compressor aan. Neem contact op met **FireWare**.
Oefenblusser vult niet/ meter 2 blijft op 0 staan.	De watertoevoer is niet goed aangesloten. De kraan van de watertoevoer is dicht.	Controleer de aansluiting van de watertoevoer. Draai de kraan van de watertoevoer open.
Het vulstation voegt geen schuim toe.	De vloeistoftank is leeg. De gele doseringshendel staat op 0%. Schuimtoevoer zit verstopt of is defect.	Vul de tank met *FireWare Oefenschuim* of sluit een nieuwe aan. Verhoog het percentage schuim met de gele doseringshendel. Neem contact op met **FireWare**.
Oefenblusser is snel leeg.	De compressor is te licht.	Kies voor een 15 bar compressor.
Overig		Neem contact op met **FireWare**.

7. Nazorg

Om de prestaties van de *FireWare Neptune* optimaal te houden, dient hij goed onderhouden te worden.

- Zorg dat de vloeistoftank ten aller tijde schoon is.
- Maak de machine met enige regelmaat schoon. De buitenkant kunt u schoonmaken met een vochtige doek en mild schoonmaakmiddel.
- Indien u de *FireWare Neptune* voor langere tijd wegzet of bij temperaturen tegen het vriespunt (onder 2°C), dient u het apparaat watervrij te maken volgens onderstaande procedure.

Watervrij maken:

1. Sluit een lege blusser aan (7).
2. Sluit de watervrij slang aan op de aansluiting voor water (5) en het andere uiteinde op de aansluiting voor lucht (4).
3. Zet de rode hendel water/lucht/dicht (9) op water.
4. Het resterende water komt nu in de blusser en het vulstation kan veilig opgeborgen worden.
5. Spuit tot slot de blusser helemaal leeg, zodat er geen druk op staat. De blusser kan dan bij een volgend gebruik weer met de normale procedure gevuld worden.

8. Afvalverwijdering

Elektrische apparaten, accessoires en verpakkingen dienen apart te worden ingezameld, gerecycled of op een voor het milieu verantwoorde manier te worden afgevoerd.

9. Garantiebepalingen

Op de *FireWare Neptune* zit één jaar garantie na aankoopdatum op product- en fabricagefouten. Schade door onzorgvuldig handelen wordt niet vergoed. Reparatie vereist deskundigheid. Het is dan ook zeker aan te bevelen het apparaat bij defecten naar **FireWare** terug te sturen. De garantie vervalt indien blijkt dat het apparaat door uzelf of derden geopend is of als u zelf of derden modificaties of aanpassingen van welke aard dan ook hebben aangebracht zonder uitdrukkelijke toestemming van de leverancier.

10. Conformiteitsverklaring

EG Conformiteitsverklaring

Fabrikant: **FireWare bv**
De Stek 5
1771 SP Wieringerwerf
Nederland

Verklaart met enige verantwoording dat het product *FireWare Neptune*, een vulstation voor oefenblussers, artikelnummer: 025-012-007 in overeenstemming is met de volgende EU-richtlijn: 97/23/EG.

12-07-2018

Sef Hendrickx
Directeur FireWare bv



11. Contact

Bij vragen kunt u contact opnemen met:

FireWare bv
De Stek 5
1771 SP Wieringerwerf
Nederland
088- 252 60 00

info@FireWare.nl
www.FireWare.nl

1. Introduction

Congratulations on the purchase of your *FireWare Neptune*!
The *FireWare Neptune* was specially designed to refill your own practice extinguishers. The appliance is made for training purposes and therefore also needs to be used as such.



FireWare is a FireWare bv brand name.

Prior to using it you should read this user manual thoroughly, in order for you to be fully informed about the use, working and the characteristics of the *FireWare Neptune*.

2. Safety measures & warnings

When using this appliance closely follow the instructions and guidelines, as described in this manual. Never change the order of the acts to be performed. In case anything concerning the use is not clear please contact **FireWare.**

Only adults who are informed about the content of this user manual should use this appliance. It may only be used by experts in a professional exercise situation.

This is a practice appliance. Use this appliance only what it is designed for.

The location of the appliance needs to be:
- between 5 °C and 40 °C;
- free of dust and polluted particles;
- at least twice as large as the machine;
- free of vibrations;
- properly lit;
- have visibility of at least 2 meters.

Never remove warning or informative labels from the unit.

The manufacturer does not accept any responsibility for damage caused by not (strictly) observing the safety measures and instructions in this manual or for carelessness during the use of the product listed in this document and possible matching accessories.

Never use this appliance if it is damaged. In case parts are damaged **FireWare** staff needs to replace them.

Only use attachments/accessories specified by **FireWare**.

PLEASE NOTE: NEVER use this appliance in the presence of children and animals.



ALWAYS wear protective clothing: gloves and safety goggles.



Observers without protective clothing should keep a distance of at least 3 metres.



In the event service or repair is required this product can **ONLY** be opened by a **FireWare** technician.



Do not shake the device. Avoid brute force when installing or operating the device and do not switch the device on and off in short intervals, as this will reduce the system's life.



Place the appliance stabile on a flat surface and make sure the appliance cannot fall over.



Always place the appliance in an easily accessible location, so that the appliance can be turned off 'quickly and easily' without running the risk of the appliance falling over.



NEVER drink the liquid. Keep it out of reach of children. In case of contacts with the eyes immediately rinse with plenty of water and consult a doctor. Contact a doctor if someone has ingested the liquid. Show your doctor the packaging of the liquid.



Avoid contact with skin.



Avoid contact with eyes. Should liquid enter the eyes, rinse immediately with water.



Make sure that the appliance and the hoses can be placed in a safe location so that no one can slip, trip or fall over it.



Spilled fluid or drops from the machine can be slippery. Swab up the fluid immediately to prevent accidents.



Always hold the device upright.

3. Overview of the parts & technical information

Parts:

A Neptune Filling station in a box
B 3 x filling hose
C Waterless hose
D Special lid for the foam
E Safety glasses
F Manual
G 5 litre FireWare Practice foam

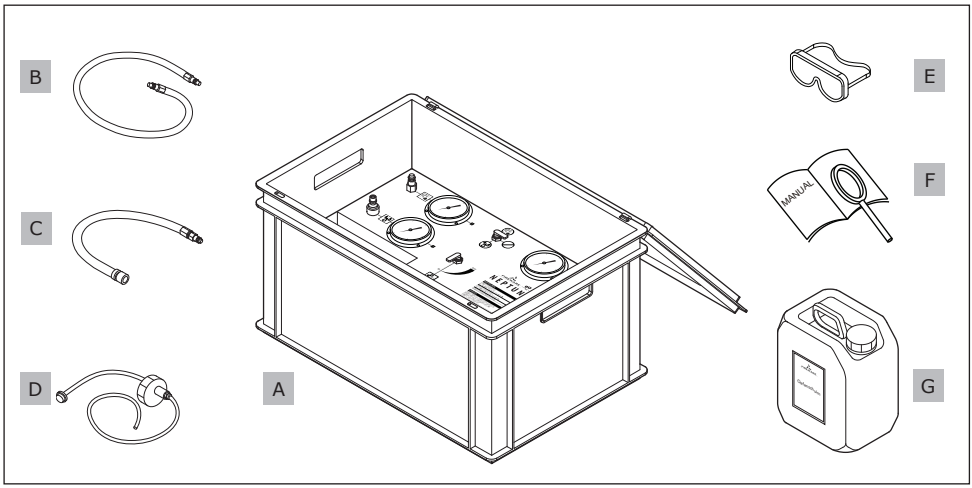

Accessories:

FireWare Practice Foam 5 litre	025-014-001
FireWare Practice Foam 25 litre	025-014-004
FireWare Compressor 15 bar	025-100-006
FireWare Practice Extinguisher Squeeze Handle 6 litre	025-100-001
FireWare Practice Extinguisher Squeeze Handle 9 litre	025-100-004
FireWare Practice Extinguisher Button 6 litre	025-100-003
FireWare Practice Extinguisher Button 9 litre	025-100-005

TAKE NOTE: The guarantee will expire with the use of foam other than the FireWare practice foam and different fire extinguishers than mentioned above.

Technical information:

Dimensions:	60 x 40 x 34,5 cm
Weight:	10,2 kg / 15,2 kg (without / with practice foam)
Tank capacity:	5 l

4. Use

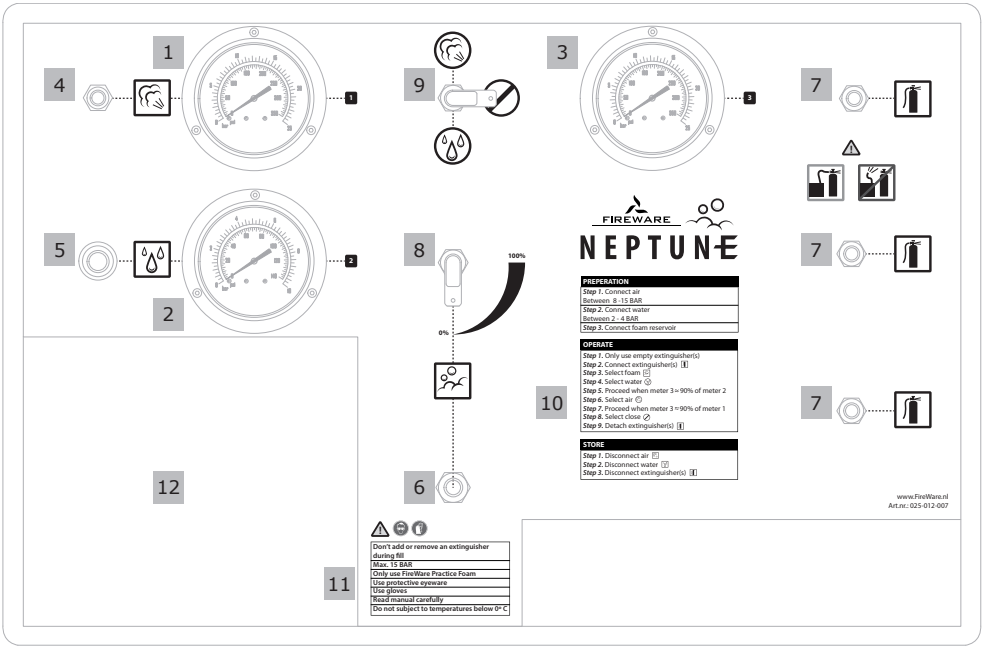

1. Pressure gauge 1: air
2. Pressure gauge 2: water
3. Pressure gauge 3: fire extinguishers
4. Air connection (Euro)
5. Water connection (Euro)
6. Foam connection
7. Fire extinguisher connections
8. Yellow foam dosing lever
9. Red handle water/air/off
10. Quick user manual
11. Important Warnings
12. Room for FireWare Practice Foam Canister 5l

Preparation:

TAKE NOTE: wear protective clothing, at least safety goggles and gloves. Do not use the device when it is freezing (temperatures below 0˚C).

1. Connect the compressor hose to the air connection (4). Make sure the pressure on gauge is between 8 and 16 bar, no more, but also no less.
2. Connect the water supply hose to the water connection (5). Make sure the pressure on gauge 2 is between 1.5 and 4 bar, no more, but also no less.
3. Connect the foam reservoir. You do so by turning the special lid on the can of practice foam.

TAKE NOTE: Only use *FireWare Practice Foam.* The lid and the filling station are adjusted especially for this. If you use any other foam, the guarantee will expire.

Filling:

1. Connect 1 to 3 **empty** *FireWare Practice Extinguishers* to the connections for practice extinguishers (7).

TAKE NOTE: Do not connect loose hoses. The hose must always be connected to a fire extinguisher, otherwise you must disconnect the hose from the connection (7). Water, foam and/or air will come out of the hoses at high pressure!

2. Dispense the foam supply with the yellow foam dosing lever (8) between 0 and 100%. At 0%, the fire extinguisher only fills with water and at 100%, with water and the maximum amount of foam.

TAKE NOTE: Also check that the water supply is open and whether the extinguishers are connected properly and that there are no loose hoses still connected. When the filling process has started, you can no longer connect or disconnect a fire extinguisher. Water, foam and/or air will come out of the hoses at high pressure!

TAKE NOTE: When filling a squeeze handle practice extinguisher, please squeeze the handle during the filling!

3. Switch the red handle water/air/off (9) to water. The fire extinguishers are now filled.

TAKE NOTE: always stay with the device during the filling process.

4. The fire extinguishers are optimally filled if the pressure on gauge 3 is slightly lower (about 90%) than the pressure on gauge 2. The filling station does not switch off automatically, you must switch the red handle water/air/off (9) back on the possition "off".
5. Pressurize the fire extinguishers by switching the red handle foam (9) to air. Here too it applies that the fire extinguishers are optimally pressurized when gauge 3 is at approximately 90% of the pressure of gauge 1.
6. Switch the red handle warter/air/off (9) back to the correct position, between air and water.
   You can now disconnect the fire extinguishers.

TAKE NOTE: The hoses are still slightly pressurised. The rest of the air, foam or water will be drained. So keep a good grip on the hoses when disconnecting.

TAKE NOTE: Always **first** disconnect the hose from the extinguisher and only **thereafter** from the *Neptune.*

FILLING :

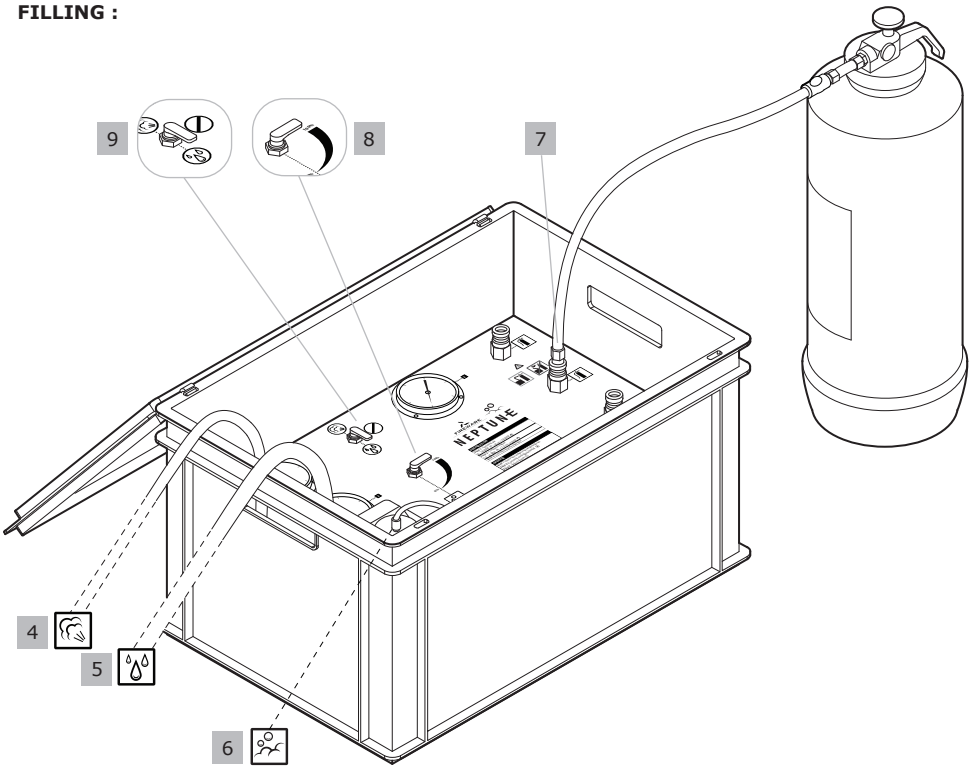

5. Switching off

1. Disconnect the air hose (4).
2. Turn off the water supply and disconnect the hose (5).

If you will store the *Neptune* for extended periods of time in cold temperatures (below 2 ° C), it is recommended to blow the water out. Follow the following procedure:

1. Connect an empty fire extinguisher (7).
2. Connect the waterless hose to the water connection (5) and the other end to the air connection (4).
3. Switch the red handle water/air/off (9) to water.
4. The rest of the water now drains into the fire extinguisher and the filling station can be stored safely.
5. Finally, empty the fire extinguisher completely, so no pressure remains. The fire extinguisher can then be filled with the normal procedure with the next use.

6. Malfunctions

Problem	Possible cause	Solution
Practice extinguisher doesn't build up pressure/gauge 1 remains on 0.	The air supply is not connected correctly. The compressor is switched off. The compressor is defective.	Check the connection and whether gauge 2 is pressurised. Switch the compressor on. Please contact **FireWare**.
Practice extinguisher doesn't fill up/gauge 2 remains on 0.	The water supply is not connected properly. The water supply tap is closed.	Check the water supply connection. Open the water supply tap.
The filling station doesn't add foam.	The liquid tank is empty. The yellow dosing lever is set on 0%. The foam supply is blocked or defective.	Fill the tank with *FireWare Practice Foam* or connect a new one. Increase the foam percentage with the yellow dosing lever. Please contact **FireWare**.
The extinguisher is empty fast.	The compressor does not have enough capacity.	Choose for a 15 bar compressor.
Other		Please contact **FireWare**.

7. After Care

To maintain the optimal performance of the *FireWare Neptune*, it should be properly maintained.

- Make sure the fluid tank is clean at all times.
- Clean the machine on a regular basis. You can clean the outside with a moist cloth and mild detergent.
- If you intend storing the *FireWare Neptune* for a longer time or at temperatures around freezing (below 2°C), you must drain all water from the device according to the following procedure.

Draining the water:

1. Connect an empty fire extinguisher (7).
2. Connect the waterless hose to the water connection (5) and the other end to the air connection (4).
3. Switch the red handle water/air/off (9) to water.
4. The rest of the water now drains into the fire extinguisher and the filling station can be stored safely.
5. Finally, empty the fire extinguisher completely, so no pressure remains. The fire extinguisher can then be filled with the normal procedure with the next use.

8. Waste disposal

Electric appliances, accessories and packaging need to be collected and recycled separately or disposed off in an environmentally responsible manner.

9. Warranty provisions

The *FireWare Neptune* has a one-year warranty against product and manufacturing faults. Damage as a result of careless acting is not refunded. Repairs require expertise. It is therefore highly recommended to return the appliance to us in the event of a defect. The warranty is cancelled if it becomes apparent that you or a third party opened the appliance or if you or a third party have applied modifications or adjustments of any kind without the explicit permission from the supplier.

10. Declaration of Conformity

EC Declaration of Conformity

Manufacturer: **FireWare bv**
De Stek 5
1771 SP Wieringerwerf
Nederland

declares that the *FireWare Neptune*, a filling station for practice extinguishers, article number: 025-012-007 is in compliance with the following EU guideline: 97/23/EG.

12-07-2018

Sef Hendrickx
Director FireWare bv

11. Contact

In case of any questions you can contact:

FireWare bv
De Stek 5
1771 SP Wieringerwerf
The Netherlands

+31 88- 252 60 00
info@FireWare.nl
www.FireWare.nl

1. Einleitung

Herzlichen Glückwunsch zum Ankauf Ihres *FireWare Neptune*
Der *FireWare Neptune* wurde speziell dazu entworfen, dass Sie selbst Löschtrainer nachfüllen können. Das Gerät wurde für Trainings hergestellt und soll auch nur dafür verwendet werden.



FireWare ist eine Marke von FireWare bv.

Vor der Inbetriebnahme müssen Sie diese Anleitung gründlich durchnehmen, so dass Sie genau über Verwendung, Funktions weise und Kennzeichen des *FireWare Neptune* informiert sind.

2. Sicherheitsmaßnahmen und Warnungen

Befolgen Sie beim Gebrauch genau die Anweisungen und Richtlinien, wie in dieser Anleitung beschrieben. Ändern Sie nie die Reihenfolge der auszuführenden Handlungen. Sollte Ihnen hinsichtlich des Gebrauchs irgend etwas unklar sein, dann kontaktieren Sie bitte **FireWare**.

Nur Erwachsene dürfen das Gerät benutzen. Diese Personen müssen den Inhalt dieser Gebrauchsanweisung kennen. Nur Experten dürfen es in einer professionellen Übungssituation anwenden.

Es ist ein Übungsgerät. Verwenden Sie dieses Gerät nur gemäß seinem Verwendung szweck.

Der Standort des Geräts muss:
- zwischen 5 °C und 45 °C Temperatur haben;
- frei sein von Staub und verschmutzten Luftpartikeln;
- mindestens doppelt so groß sein wie die Maschine;
- vibrationsfrei sein;
- gut beleuchtet sein;
- sicht von mindestens 2 Metern haben.

Entfernen Sie niemals Warn- oder Informationsetiketten vom Gerät.

Der Hersteller ist niemals verantwortlich für Schäden oder Verletzungen, deren Ursache darin liegt, dass die Sicherheitsvorschriften und -anweisungen in dieser Anleitung nicht (genau) befolgt werden, oder die aufgrund von Unachtsamkeit beim Gebrauch des in diesem Dokument angegebenen Produkts sowie des eventuellen Zubehörs zu diesem etstehen.

Verwenden Sie das Gerät nie, wenn es beschädigt ist. Sind Teile beschädigt, dann muss das Personal von **FireWare** diese ersetzen.

Verwenden Sie lediglich vom **FireWare** angegebenes Zubehör.

ACHTUNG: Dieses Gerät **NIEMALS** in Anwesenheit von Kindern und Tieren benutzen**.**



Tragen Sie **IMMER** Schutzkleidung: Handschuhe und eine Sicherheitsbrille.



Zuschauer ohne Schutzkleidung müssen einen Abstand von mindestens 3 Metern einhalten.



Sind Wartung oder Reparatur nötig, dann darf dieses Gerät **AUSSCHLIESSLICH** von einem Techniker von **FireWare** geöffnet werden.



Schütteln Sie das Gerät nicht durcheinander. Benutzen Sie bei der Installation oder dem Betrieb des Gerätes keine Gewalt und schalten Sie das Gerät nicht mit kurzen Intervallen ein und aus, da dies die Lebensdauer des Systems verkürzt.



Platzieren Sie das Gerät stabil auf einer flachen Fläche und sorgen Sie dafür, dass es nicht umfallen kann.



Platzieren Sie das Gerät immer an einem gut erreichbaren Ort, so dass Sie es bei der Übung 'schnell und einfach' ausschalten können, ohne Risiko, dass das Gerät umfällt.



Trinken Sie die Flüssigkeit **NIEMALS**. Bewahren Sie diese außerhalb der Reichweite von Kindern auf. Im Falle eines direkten Kontakts mit den Augen sofort mit viel Wasser spülen und einen Arzt kontaktieren. Haben Sie doch Flüssigkeit getrunken, dann kontaktieren Sie bitte einen Arzt. Zeigen Sie Ihrem Arzt die Verpackung der Flüssigkeit.



Hautkontakt vermeiden.



Augenkontakt vermeiden. Bei Augenkontakt sofort mit Wasser ausspülen.



Sorgen Sie dafür, dass das Gerät und die Schläuchen an einem sicheren Ort platziert werden, so dass keine Personen ausrutschen, straucheln oder fallen können.



Verschüttete Flüssigkeit oder Tröpfchen aus der Maschine können Glätte verursachen. Wichen Sie verschüttete Flüssigkeit daher sofort auf, um Unfälle zu vermeiden.



Halten Sie das Gerät immer aufrecht.

3. Übersicht über die Einzelteile und technische Daten

Einzelteile:

A Neptune-Abfüllstation im Kasten
B 3 x Füllschlauch
C Wasserfreier Schlauch
D Spezielle Verschlusskappe für den Schaum
E Sicherheitsbrille
F Gebrauchsanleitung
G 5 Liter FireWare-Übungsschaum

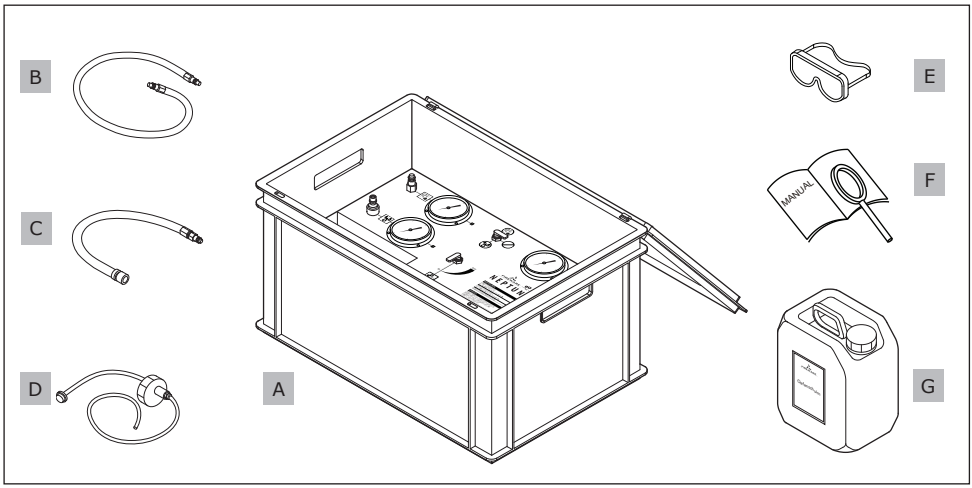

Optionen / Zubehör:

FireWare Übungsschaum 5 Liter	025-014-001
FireWare Übungsschaum 25 Liter	025-014-004
FireWare Kompressor 15 bar	025-100-006
FireWare Übungslöscher Druckgriff 6 Liter	025-100-001
FireWare Übungslöscher Druckgriff 9 Liter	025-100-004
FireWare Übungslöscher Sprühschaum 6 Liter	025-100-003
FireWare Übungslöscher Sprühschaum 9 Liter	025-100-005

Achtung: Wenn Sie statt des FireWare-Übungsschaum einen anderen Schaum bzw. statt die obengenannten Löschgeräte ein anderes verwenden, entfällt die Garantie.

Technische Daten:

Maße:	60 x 40 x 34,5 cm
Gewicht:	10,2 kg / 15,2 kg (ohne / mit Übungsschaum)
Tankinhalt:	5 l

4. Inbetriebnahme

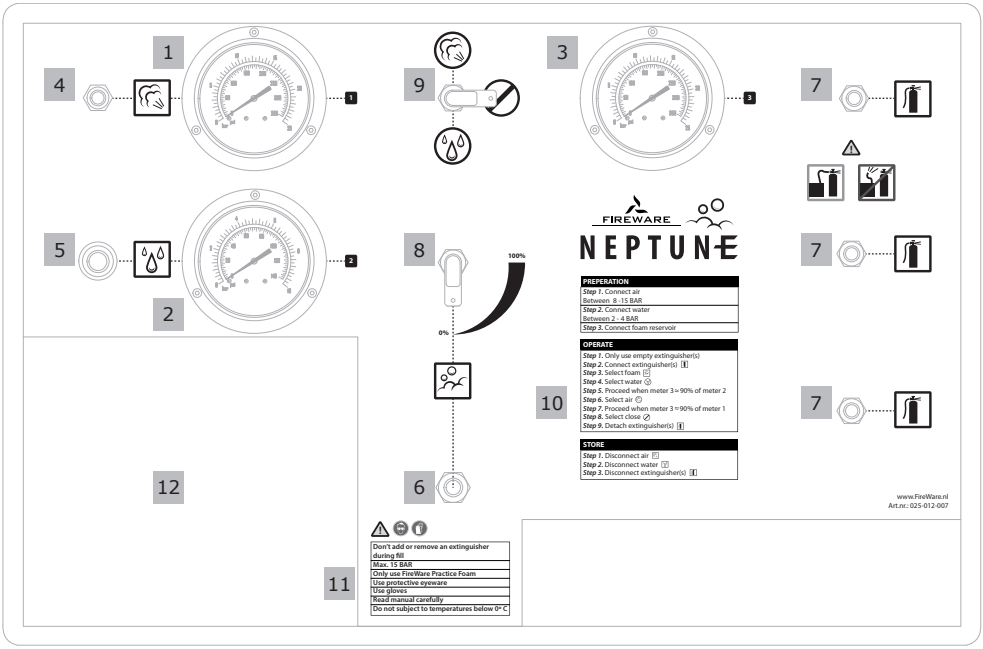

1. Druckmessgerät 1: Luft
2. Druckmessgerät 2: Wasser
3. Druckmessgerät 3: Löschgeräte
4. Luftanschluss (Euro)
5. Wasseranschluss (Euro)
6. Schaumanschluss
7. Löschgerät-Anschluss
8. Gelber Dosierhebel Schaum
9. Roter Dosierhebel Wasser/Luft/zu
10. Schnellanleitung
11. Wichtige Warnungen
12. Aussparung für FireWare Übungsschaum 5l

Vorbereitung:

Achtung: Tragen Sie immer Schutzkleidung. Diese soll mindestens aus einer Sicherheitsbrille und Handschuhen bestehen. Benutzen Sie das Gerät nicht bei Frost (Temperaturen unter 0°C).

1. Drücken Sie den Kompressorschlauch auf den Luftanschluss, bis dieser einrastet (4). Stellen Sie sicher, dass der Druck auf dem 1. Messgerät zwischen 8 und 16 bar liegt, nicht höher und auch nicht niedriger.
2. Drücken Sie den Wasserzufuhrschlauch auf den Wasseranschluss, bis dieser einrastet (5). Stellen Sie sicher, dass der Druck auf dem 2. Messgerät zwischen 1,5 und 4 bar liegt, nicht höher und auch nicht niedriger.
3. Schließen Sie den Schaumbehälter an, indem Sie die spezielle Kappe auf Ihren Übungsschaumkanister drehen.

Achtung: Verwenden Sie nur den *FireWare-Übungsschaum*. Die Kappe und die Abfüllstation sind genau auf diesen Schaum ausgerichtet. Wenn Sie einen anderen Schaum verwenden, entfällt die Garantie.

Füllen:

1. Schließen Sie 1 bis 3 leere *FireWare-Übungslöscher* auf die Schlüsse für die Übungslöscher an.

Achtung: Schließen Sie keine freien Schläuche an. An jeden Schlauch muss ein Löschgerät angeschlossen werden. Wenn nicht, dann entfernen Sie den Schlauch bitte aus dem Anschluss (7). Durch die Schläuche wird nämlich unter hohem Druck Wasser, Schaum und/oder Luft transportiert!

2. Dosieren Sie die Schaumzufuhr mit dem Gelber Dosierhebel (8) von 0 bis 100%. Bei 0% wird das Löschgerät nur mit Wasser gefüllt, bei 100% mit Wasser und der Höchstmenge an Schaum.

Achtung: Prüfen Sie auch, ob die Wasserzufuhr aufgedreht ist, die Löschgerate richtig angeschlossen wurden und keine freien Schläuche montiert sind. Nach Beginn des Füllprozesses können Sie keine Löschgeräte mehr anschließen oder abkoppeln. Durch die Schläuche wird nämlich unter hohem Druck Wasser, Schaum und/oder Luft transportiert!

Achtung: Beim Füllen eines Druckgriff Übungslöscher, drücken Sie bitte den Griff während der Befüllung!

3. Schalten Sie den roten Dosierhebel (9) auf ‚Wasser'. Die Löschgeräte werden nun abgefüllt.

Achtung: Bleiben Sie während des Abfüllprozesses immer in der Nähe des Gerätes.

4. Die Löschgeräte erreichen ihre optimale Abfüllung, wenn der Druck auf dem 3. Messgerät etwas niedriger (etwa 90%) als der Druck auf dem 2. Messgerät liegt. Die Abfüllstation schaltet nicht automatisch ab; drehen Sie also selbst den roten Dosierhebel (9) wieder zu.
5. Setzen Sie die Löschgeräte unter Druck, indem Sie den roten Dosierhebel (9) auf ‚Luft' schalten. Auch hier gilt: Die Löschgeräte erreichen ihren optimalen Druck, wenn der Druck auf dem 3. Messgerät bei etwa 90% des Drucks auf dem 1. Messgerät liegt.
6. Drehen Sie den roten Dosierhebel (9) wieder zu; diese Option befindet sich zwischen den Optionen ‚Luft' und ‚Wasser'. Sie können die Löschgeräte jetzt abkoppeln.

Achtung: Die Schläuche stehen noch unter leichtem Druck. Aus diesen Schläuchen tritt noch restliche Luft, restlicher Schaum oder restliches Wasser aus. Halten Sie die Schläuche beim Abkoppeln deswegen gut fest.

Achtung: Koppeln Sie immer **erst** den Schlauch bei dem Löschgerät ab und nur **danach** bei dem *Neptune.*

FÜLLEN :

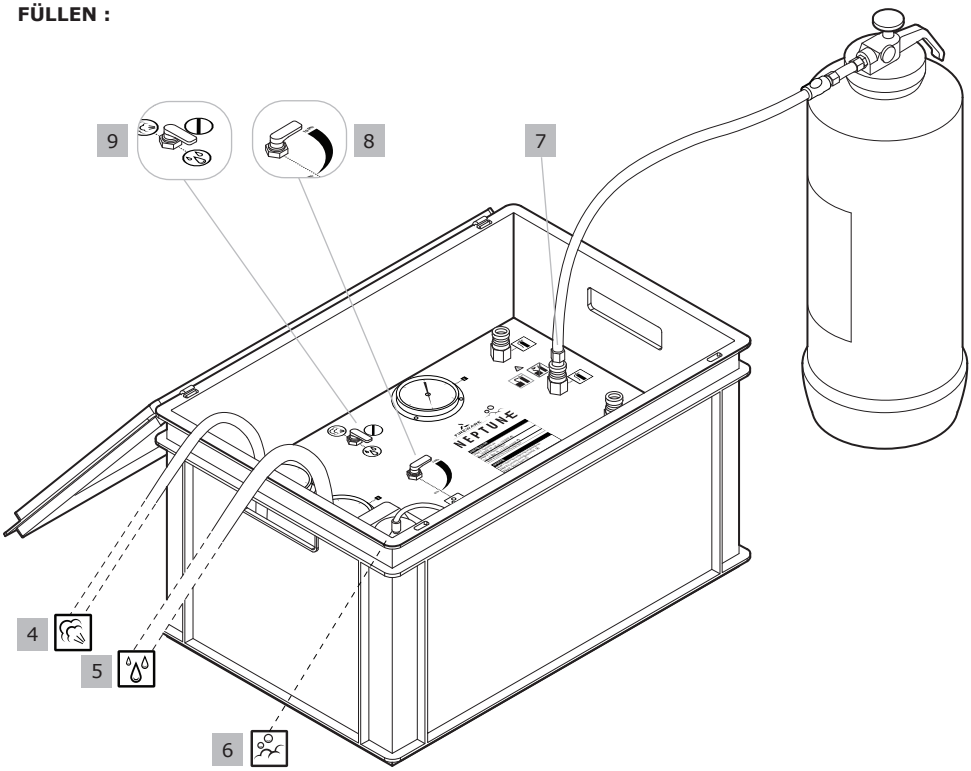

5. Ausschalten

1. Koppeln Sie den Luftschlauch ab (4).
2. Drehen Sie die Wasserzufuhr zu und koppeln Sie den Wasserschlauch ab (5).

Wenn Sie die *Neptune* über einen längeren Zeitraum oder bei niedrigen Temperaturen (unter 2°C) aufbewahren möchten, empfiehlt es sich, das Wasser auszublasen. Verfahren Sie hierzu wie folgt:

1. Schließen Sie ein leeres Löschgerät an (7).
2. Schließen Sie den wasserfreien Schlauch einerseits auf den Wasseranschluss (5) und andererseits auf den Luftanschluss (4) an.
3. Schalten Sie den roten Dosierhebel (9) auf ‚Wasser'.
4. Das restliche Wasser wird nun in das Löschgerät geführt, und die Abfüllstation kann sicher abgelagert werden.
5. Entleeren Sie schließlich das Löschgerät vollständig, damit dieses nicht mehr unter Druck steht. Das Löschgerät kann dann beim nächsten Einsatz wieder nach dem üblichen Verfahren abgefüllt werden.

6. Störungen

Probleme	Mögliche Ursache	Lösungen
Übungslöscher baut keinen Druck auf/1. Messgerät zeigt immer 0 an.	Die Luftzufuhr wurde nicht richtig angeschlossen.	Prüfen Sie den Anschluss und prüfen Sie, ob das 2. Messgerät unter Druck steht.
	Der Kompressor ist ausgeschaltet.	Schalten Sie den Kompressor ein.
	Der Kompressor ist defekt.	Nehmen Sie Kontakt zu **FireWare** auf.
Übungslöscher wird nicht abgefüllt/2. Messgerät zeigt immer 0 an.	Die Wasserzufuhr wurde nicht richtig angeschlossen.	Prüfen Sie den Anschluss der Wasserzufuhr.
	Der Hahn für die Wasserzufuhr ist zugedreht.	Drehen Sie den Hahn für die Wasserzufuhr auf.
Die Abfüllstation gibt keinen Schaum bei.	Der Flüssigkeitstank ist leer.	Füllen Sie den Tank mit F*ireWare-Übungsschaum* oder schließen Sie einen neuen Tank an.
	Der gelbe Dosierhebel ist auf 0% eingestellt.	Erhöhen Sie den Schaumgehalt mithilfe des gelben Dosierhebels.
	Die Schaumzufuhr ist verstopft oder defekt.	Nehmen Sie Kontakt zu **FireWare** auf.
Übungslöscher ist schnell leer.	Der Kompressor hat ein unzureichende kapazität.	Entscheiden Sie sich für einen 15 bar Kompressor.
Sonstige Probleme		Nehmen Sie Kontakt zu **FireWare** auf.

7. Nachsorge

Die *FireWare Neptune* muss ordentlich gepflegt werden, um eine optimale Leistung zu gewährleisten.

- Stellen Sie sicher, dass der Flüssigkeitstank immer sauber ist.
- Reinigen Sie die Maschine regelmäßig. Sie können die Außenseite mit einem feuchten Tuch und einem milden Reinigungsmittel reinigen.
- Wenn Sie die *FireWare Neptune* über einen längeren Zeitraum oder bei niedrigen Temperaturen (unter 2°C) abstellen möchten, sollten Sie das Gerät nach dem folgenden Verfahren wasserfrei machen.

Wasserfrei machen:

1. Schließen Sie ein leeres Löschgerät an (7).
2. Schließen Sie den wasserfreien Schlauch einerseits auf den Wasseranschluss (5) und andererseits auf den Luftanschluss (4) an.
3. Schalten Sie den roten Dosierhebel (9) auf ‚Wasser'.
4. Das restliche Wasser wird nun in das Löschgerät geführt, und die Abfüllstation kann sicher abgelagert werden.
5. Entleeren Sie schließlich das Löschgerät vollständig, damit dieses nicht mehr unter Druck steht. Das Löschgerät kann dann beim nächsten Einsatz wieder nach dem üblichen Verfahren abgefüllt werden.

8. Müllentsorgung

Elektrische Geräte, Zubehör und Verpackungen müssen getrennt eingesammelt, recycelt oder umweltfreundlich entsorgt werden.

9. Garantiebestimmungen

Es gibt auf den *FireWare Neptune* für Produkt- und Fabrikationsfehler ein Jahr Garantie ab dem Ankaufsdatum. Durch unsorgfältiges Handeln verursachte Schäden werden nicht erstattet. Eine Reparatur setzt Fachwissen voraus. Wir raten daher sehr, ein defektes Gerät an uns zu schicken. Die Garantie verfällt, wenn sich herausstellt, dass Sie selbst oder Dritte das Gerät geöffnet haben, oder wenn Sie selbst oder Dritte ohne die ausdrückliche Zustimmung des Lieferanten Änderungen oder Modifikationen vorgenommen haben, egal welcher Art.

10. Konformitätserklärung

EG Conformiteitsverklaring

Fabrikant: **FireWare bv**
De Stek 5
1771 SP Wieringerwerf
Die Niederlanden

Erklärt hiermit dass sich der *FireWare-Neptune*, eine Abfüllstation für Übungslöscher, Artikel Numer: 025-012-007 in Übereinstimmung mit der folgende EU Richtlinie befindet: 97/23/EG.

12-07-2018

Sef Hendrickx
Direktor FireWare bv



11. Kontakt

Haben Sie Fragen, dann können Sie uns kontaktieren:

FireWare bv
De Stek 5
1771 SP Wieringerwerf
Die Niederlanden

+31 88- 252 60 00
info@FireWare.nl
www.FireWare.nl

1. Introduction

Nous vous félicitons d'avoir acheté le *FireWare Neptune*!
Le *FireWare Neptune* est spécialement conçu pour le remplissage autonome des extincteurs d'exercice. L'appareil a été réalisé à des fins de formation et doit donc être utilisé en tant que tel.



FireWare est l'une des marques commercialisées par FireWare bv.

Avant toute utilisation, il est recommandé de lire attentivement ce mode d'emploi afin de vous informer au mieux concernant l'usage, le fonctionnement et les caractéristiques du *FireWare Neptune*.

2. Mesures de sécurité et avertissements

Lors de l'utilisation de cet appareil, suivez précisément les instructions et directives tel que décrit dans ce manuel. Ne changez jamais l'ordre des actions à exécuter. Si quelque chose n'est pas clair en ce qui concerne l'utilisation, merci de contacter **FireWare**.

Seuls des adultes informés du contenu de ce mode d'emploi devraient se servir de cet appareil. Peut être utilisé uniquement par des experts en situation d'exercice professionnel.

Il s'agit d'un appareil pratique. Utilisez-le seulement aux fins prévues.

Le local où est installé l'appareil doit être:
- avec une température entre 5 °C et 40 °C;
- à l'abri de la poussière et des particules d'air encrassées;
- être au moins deux fois plus grand que la machine;
- sans vibrations;
- suffisamment éclairé;
- avoir une vision d'au moins 2 mètres.

N'enlevez jamais les étiquettes d'information ou d'avertissement de l'appareil.

Le fabricant n'accepte aucune responsabilité en cas de dommage résultant d'un défaut d'observance (stricte) des mesures de sécurité et des instructions reprises dans ce manuel ou d'une imprudence commise en cours d'utilisation du produit listé dans ce document et des possibles accessoires compatibles.

Ne jamais utiliser l'appareil si la sont abîmés. Au cas où éléments sont endommagés, une équipe **FireWare** doit les remplacer.

Utilisez uniquement les accessoires recommandés par **FireWare**.

ATTENTION: NE JAMAIS utiliser cet appareil en présence d'enfants et d'animaux.



Portez **TOUJOURS** des vêtements de protection : des gants de protection et des lunettes de sécurité.



Les spectateurs qui ne portent pas de vêtements de protection doivent se placer à une distance d'au moins 3 mètres.



Au cas où un entretien ou une réparation sont nécessaires, ce produit **NE PEUT ETRE** ouvert que par un technicien **FireWare**.



Ne remuez pas l'appareil. Evitez toute brutalité lors de l'installation ou de l'utilisation de l'appareil, et évitez de l'allumer et de l'éteindre à intervalles réduits, ceci réduisant la durée de vie du système.



Placez l'appareil de manière stable sur une surface plate, et veillez à ce qu'il ne puisse pas basculer.



Placez toujours l'appareil dans un endroit facilement accessible, de sorte que, pendant un exercice, l'appareil puisse être éteint 'rapidement et facilement', sans qu'il risque de tomber.



N'ingurgitez **JAMAIS** le liquide. Gardez-le hors de la portée des enfants. En cas de contact avec les yeux, rincez immédiatement avec beaucoup d'eau, et contactez un médecin. En cas d'ingestion du liquide, contactez un médecin et montrez-lui l'emballage du liquide.



Éviter le contact avec la peau.



Éviter le contact avec les yeux. Si du liquide rentre dans les yeux, rincer immédiatement à l'eau.



Assurez-vous que l'appareil et les tuyaux peuvent être placés dans un endroit sûr de manière à e que personne ne puisse glisser, trébucher ou tomber dessus.



Du liquide ou des gouttes s'écoulant par accident de la machine peuvent entraîner un risque de dérapage. Passez immédiatement la serpillière afin d'absorber le liquide qui a coulé, pour empêcher les accidents.



Maintenez toujours l'appareil verticalement.

3. Liste des pièces et données techniques

Liste des pièces:

A Station de remplissage Neptune dans un caisson
B 3 x tuyaux de remplissage
C Tuyau sans eau
D Capuchon spécial pour la mousse
E Lunettes de sécurité
F Manuel d'utilisation
G 5 litres de mousse d'exercice FireWare

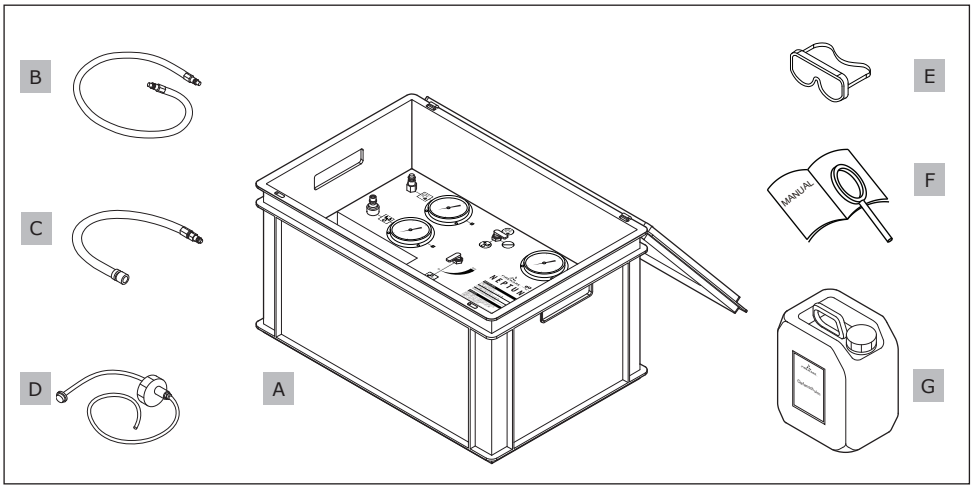

Options/accessoires:

FireWare Mousse Polyuréthane d'Exercice 5 litre	025-014-001
FireWare Mousse Polyuréthane d'Exercice 25 litre	025-014-004
FireWare Compresseur 15 bar	025-100-006
FireWare Extincteur d'Exercice Poignée à Presser 6 litre	025-100-001
FireWare Extincteur d'Exercice Poignée à Presser 9 litre	025-100-004
FireWare Extincteur d'Exercice Bouton de Réglage 6 litre	025-100-003
FireWare Extincteur d'Exercice Bouton de Réglage 9 litre	025-100-005

Attention ! : si vous utilisez un autre type de mousse que la mousse d'exercice FireWare et d'autres types d'extincteurs que l'extincteur mentionné ci-dessus, la garantie ne sera plus valable.

Données techniques:

Dimensions :	60 x 40 x 34,5 cm
Poids :	10,2 kg / 15,2 kg (sans / avec Mousse d'Exercice)
Contenu du réservoir :	5 l

4. Mise en service

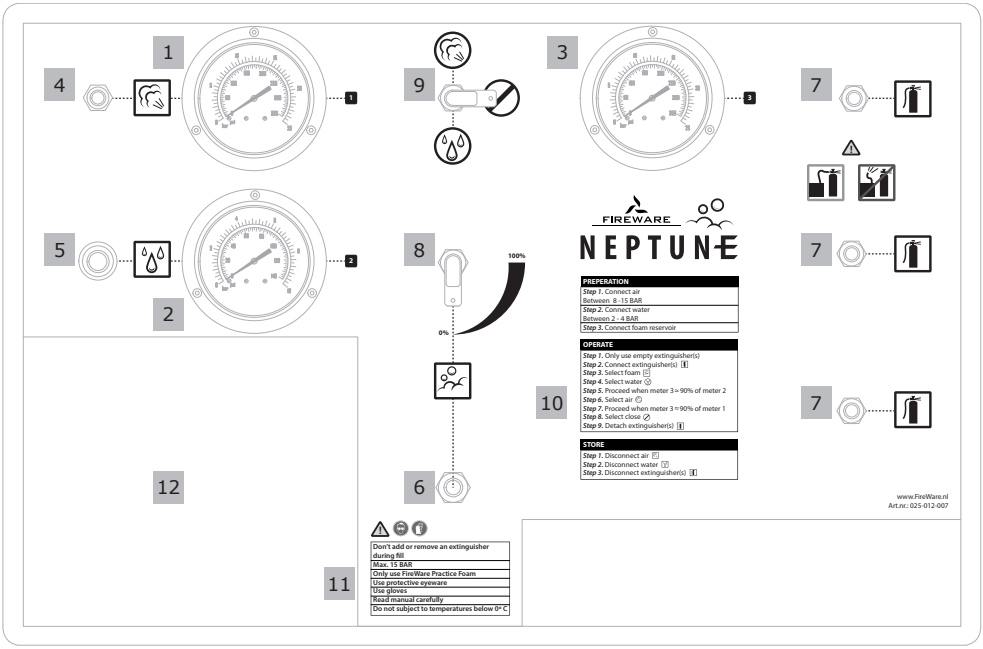

1. Baromètre 1 : air
2. Baromètre 2 : eau
3. Baromètre 3 : extincteurs
4. Raccordement air (Euro)
5. Raccordement eau (Euro)
6. Raccordement mousse
7. Raccordements extincteurs
8. Manette de dosage jaune mousse
9. Manette rouge eau/air/fermée
10. Mode d'emploi rapide
11. Avertissements importants
12. Évidement pour FireWare Mousse d'Exercice 5l

Préparation :

Attention : portez des vêtements de protection, ou du moins des lunettes de sécurité et des gants. N'utilisez pas l'appareil s'il gèle (températures inférieures à 0°C).

1. Emboîtez le tuyau du compresseur dans le raccord pour l'air (4). Veillez à ce que la pression du compteur 1 varie entre 8 et 16 bars, ni plus ni moins.
2. Emboîtez le tuyau du dispositif d'approvisionnement en eau dans le raccord pour l'eau (5). Veillez à ce que la pression du compteur 2 varie entre 1,5 et 4 bars, ni plus ni moins.
3. Raccordez le réservoir de mousse. Pour ce faire, vissez le capuchon spécial sur votre flacon de mousse d'exercice.

Attention : utilisez uniquement la *Mousse d'exercice FireWare*. Le capuchon et la station de remplissage y sont spécialement adaptés. Si vous utilisez un autre type de mousse, la garantie ne sera plus valable.

Remplir :

1. Raccordez 1 à 3 *Extincteurs d'exercice FireWare* vides aux raccords pour extincteurs d'exercice (7).

Attention ! : n'y raccordez pas de tuyaux individuels. Fixez toujours un extincteur au tuyau, afin d'éviter de devoir retirer le tuyau du raccord (7). En effet, à haute pression, de l'eau, de la mousse et/ou de l'air sortent des tuyaux !

2. Dosez le débit de mousse avec la manette de dosage jaune (8) entre 0 et 100 %. À 0 %, l'extincteur se remplit uniquement d'eau, et, à 100 %, d'eau et de la quantité maximale de mousse.

Attention : Assurez-vous également que le dispositif d'approvisionnement en eau est ouvert, que les extincteurs sont raccordés adéquatement, et qu'aucun tuyau individuel n'est raccordé. Une fois que le processus de remplissage est lancé, il n'est plus possible de raccorder ou détacher un extincteur. En effet, à haute pression, de l'eau, de la mousse et/ou de l'air sortent des tuyaux !

Attention : Lorsque vous remplissez une Extincteur d'Exercice Poignée à Presser, s'il vous plaît appuyez sur la poignée lors du remplissage !

3. Mettez la manette rouge eau/air/fermée (9) en position eau. À présent, les extincteurs se remplissent.

Attention : restez toujours à proximité de l'appareil pendant le processus de remplissage.

4. Les extincteurs seront remplis de façon optimale si la pression du compteur 3 est un peu plus basse (environ 90 %) que la pression du compteur 2. Le station de remplissage ne s'éteint pas automatiquement. Mettez vous-même la manette rouge eau/air/fermée (9) sur la position « fermée ».
5. Mettez les extincteurs sous pression en mettant la manette rouge eau/air/fermée (9) en position air. Ici aussi, les extincteurs doivent être mis sous pression de façon optimale, et ce lorsque la pression du compteur 3 est d'environ 90 % de la pression du compteur 1.
6. Mettez la manette rouge eau/air/fermée (9) en position fermée, entre air et eau. Vous pouvez maintenant détacher les extincteurs.

Attention : les tuyaux sont encore légèrement sous pression. Un restant d'air, de mousse ou d'eau en sort encore. C'est pourquoi vous devez toujours avoir les tuyaux bien en main lorsque vous les détachez.

Attention : Toujours détachez le tuyau à l'extincteur **premier** et seulement **ensuite** au *Neptune*.

REMPLIR :

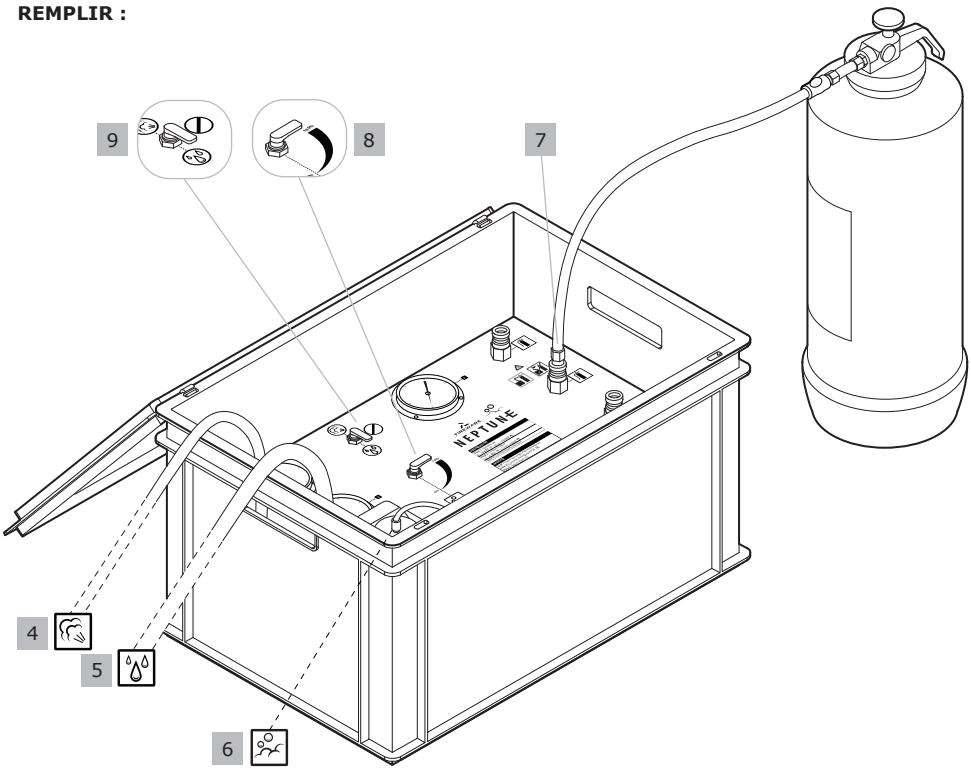

5. Éteindre

1. Détachez le tuyau d'air (4).
2. Fermez le dispositif d'approvisionnement en eau et détachez le tuyau (5).

Si vous rangez le *Neptune* pendant un long moment à de très basses températures (sous 2°C), nous vous conseillons de coup l'eau qui est restée dedans. Pour ce faire, respectez la procédure suivante :

1. Raccordez un extincteur vide (7).
2. Raccordez le tuyau sans eau au raccord pour eau (5) et l'autre extrémité au raccord pour air (4).
3. Mettez la manette rouge eau/air/fermée (9) en position eau.
4. À présent, le restant d'eau s'infiltre dans l'extincteur et la station de remplissage peut être rangée en toute sécurité.
5. Enfin, videz entièrement l'extincteur afin que toute la pression en sorte. Lorsque vous le réutiliserez, l'extincteur pourra être à nouveau rempli selon la procédure ordinaire.

6. Pannes

Problèmes	Cause possible	Solutions
L'extincteur d'exercice ne se met pas sous pression/le compteur 1 reste sur 0.	Le dispositif d'arrivée d'air est mal raccordé. Le compresseur est éteint. Le compresseur est défectueux.	Contrôlez le raccordement et vérifiez si le compteur 2 est sous pression. Allumez le compresseur. Contactez **FireWare**.
L'extincteur d'exercice ne se remplit pas/le compteur 2 reste sur 0.	Le dispositif d'approvisionnement en eau est mal raccordé. Le robinet du dispositif d'approvisionnement en eau est fermé.	Contrôlez le raccordement du dispositif d'approvisionnement en eau. Ouvrez le robinet du dispositif d'approvisionnement en eau.
La station de remplissage n'ajoute pas de mousse.	Le réservoir de liquide est vide. La manette de dosage jaune est sur 0 %. Le tuyau d'approvisionnement en mousse est bouché ou défectueux.	Remplissez le réservoir avec de la *Mousse d'exercice FireWare* ou raccordez-en un nouveau. Augmentez le pourcentage de mousse au moyen de la manette de dosage jaune. Contactez **FireWare**.
L'extincteur pratique rapidement.	Le compresseur à une capacité insuffisante.	Optez pour un compresseur de 15 bar.
Autres problèmes		Contactez **FireWare**.

7. Entretien

Pour maintenir le haut niveau de performance du *Neptune FireWare*, il faut l'entretenir correctement.

- Veillez à ce que le réservoir de liquide soit toujours propre.
- Nettoyez régulièrement la machine. Vous pouvez nettoyer l'extérieur de la machine à l'aide d'un chiffon humide et d'un détergent doux.
- Si vous mettez le *Neptune FireWare* de côté plus longtemps ou le rangez à des températures proches du point de congélation (en dessous de 2°C), retirez toute l'eau de l'appareil en suivant la procédure décrite ci-dessous.

Retirer l'eau :

1. Raccordez un extincteur vide (7).
2. Raccordez le tuyau sans eau au raccord pour eau (5) et l'autre extrémité au raccord pour air (4).
3. Mettez la manette rouge eau/air/fermée (9) en position eau.
4. À présent, le restant d'eau s'infiltre dans l'extincteur et la station de remplissage peut être rangée en toute sécurité.
5. Enfin, videz entièrement l'extincteur afin que toute la pression en sorte. Lorsque vous le réutiliserez, l'extincteur pourra être à nouveau rempli selon la procédure ordinaire.

8. Élimination des déchets

Les appareils électriques, les accessoires et les emballages doivent être collectés et recyclés séparément ou déposés d'une manière responsable sur le plan environnemental.

9. Dispositions de la garantie

Le FireWare Neptune a une garantie d'un an qui prend cours à compter de la date d'achat, et couvre les défauts du produit et de fabrication.

Tout dommage résultant d'un maniement incorrect ne sera pas remboursé. Les réparations doivent se faire par un spécialiste et nous vous recommandons vivement, en cas de défauts constatés, de nous renvoyer l'appareil. La garantie ne sera plus valable s'il apparaît que vous-même ou des tiers ont ouvert l'appareil ou y ont apporté des modifi cations ou des ajustements de quelque nature que ce soit, sans l'autorisation formelle du fournisseur.

10. Déclaration de Conformité

Déclaration de Conformité CE

Fabricant: **FireWare bv**
De Stek 5
1771 SP Wieringerwerf
Les Pays-Bas

Déclare la conformité du *FireWare Neptune*, une station de remplissage pour extincteurs d'exercices, nombre d'article: 025-012-007 avec la EU directive suivante: 97/23/EG.

12-07-2018

Sef Hendrickx
Directeur FireWare bv

11. Contact

Si vous avez des questions, vous pouvez contacter:

FireWare bv
De Stek 5
1771 SP Wieringerwerf
Les Pays-Bas

+31 88- 252 60 00
info@FireWare.nl
www.FireWare.nl

1. Introduzione

Congratulazioni per l'acquisto del tuo FireWare Neptune!
FireWare Neptune è stato progettato specificamente per riempire gli estintori trainer. Il dispositivo è stato ideato per scopi didattici e deve essere utilizzato a tal fine.



FireWare è un marchio FireWare bv.

Prima di utilizzarlo, è necessario leggere questo manuale di istruzioni per intero, per essere pienamente informati su uso, funzionamento e caratteristiche di FireWare Neptune.

2. Misure di sicurezza e avvertenze

Quando si utilizza questo apparecchio, seguire attentamente le istruzioni e le linee guida, come descritto in questo manuale. Non modificare mai l'ordine delle azioni da eseguire. Nel caso in cui qualcosa riguardo all'uso non sia chiaro, si prega di contattare **FireWare**.

L'apparecchio deve essere utilizzato solo da persone adulte che siano informate sul contenuto di questo manuale d'uso. Esso può essere utilizzato solo da esperti in una situazione di esercizio professionale.

Questo è un apparecchio per addestramento. Utilizzare questo apparecchio solo per ciò per cui è stato progettato.

L'ubicazione dell'apparecchio deve essere:
- tra 5 °C e 40 °C;
- priva di polvere e particelle inquinanti;
- almeno due volte più grande della macchina;
- priva di vibrazioni;
- adeguatamente illuminata;
- avere una visibilità di almeno 2 metri.

Non rimuovere mai le etichette di avvertimento o informative dall'unità.

Il produttore non si assume alcuna responsabilità per danni causati dalla mancata (rigorosa) osservanza delle misure di sicurezza e delle istruzioni contenute in questo manuale o per negligenza durante l'uso del prodotto riportato in questo documento e degli eventuali accessori corrispondenti.

Non utilizzare mai questo apparecchio se è danneggiato. In caso di parti danneggiate, il personale **FireWare** deve sostituirle.

Utilizzare solo gli allegati/accessori specificati da **FireWare**.

ATTENZIONE: NON utilizzare **MAI** questo apparecchio in presenza di bambini e animali.



Indossare **SEMPRE** un abbigliamento protettivo: guanti e occhiali protettivi.



Gli spettatori senza abbigliamento protettivo, dovrebbero mantenere una distanza di almeno 3 metri.



Nel caso in cui sia necessaria un'assistenza o una riparazione, questo prodotto può essere aperto **SOLO** da un tecnico **FireWare**.



Non scuotere il dispositivo. Evitare di usare la forza durante l'installazione o il funzionamento del dispositivo e non accendere e spegnere il dispositivo a brevi intervalli, in quanto questo ridurrà la durata del sistema.



Posizionare l'apparecchio stabile su una superficie piana e assicurarsi che non possa cadere.



Assicuratevi che l'apparecchio si trovi in un luogo accessibile, in modo che possa essere spento velocemente e in modo sicuro, senza correre il rischio che esso cada.



Non bere **MAI** il liquido. Tenere fuori dalla portata dei bambini. In caso di contatto con gli occhi sciacquare immediatamente con abbondante acqua e consultare un medico. Contattare un medico se qualcuno ha ingerito il liquido e mostrargli la confezione.



Evitare il contatto con la pelle.



Evitare il contatto con gli occhi. Se il liquido dovesse entrare negli occhi, sciacquare immediatamente con acqua.



Assicurarsi che l'apparecchio e i tubi flessibili possano essere collocati in un luogo sicuro in modo che nessuno possa scivolare, inciampare o cadere sopra di essi.



Il liquido o le gocce fuoriuscite dalla macchina possono essere scivolose. Tamponare immediatamente il liquido per evitare incidenti.



Tenere sempre l'apparecchio in posizione verticale.

3. Panoramica delle componenti e informazioni tecniche

Componenti:

A Stazione di ricarica Neptune in una custodia
B 3 tubi di riempimento
C Tubo senza acqua
D Coperchio speciale per la schiuma
E Occhiali protettivi
F Manuale
G Schiuma di ricarica FireWare 5 L

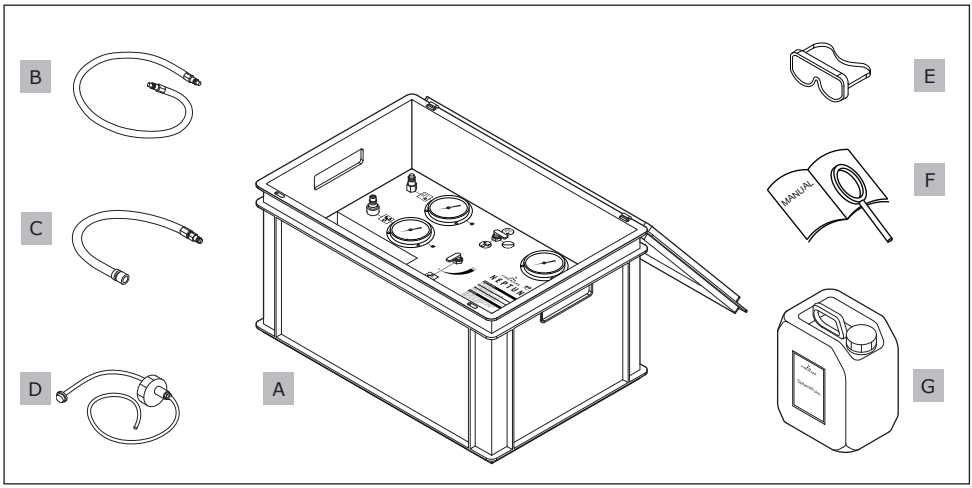

Accessori:

Schiuma di ricarica FireWare 5 L	025-014-001
Schiuma di ricarica FireWare 25 L	025-014-004
Compressore FireWare 15 bar	025-100-006
Estintore trainer con maniglia 6 L	025-100-001
Estintore trainer con maniglia 9 L	025-100-004
Estintore trainer con interruttore 6 L	025-100-003
Estintore trainer con interruttore 9 L	025-100-005

Attenzione: La garanzia scade con l'uso di schiuma e di estintori diversi da quelli sopra menzionati.

Informazioni tecniche:

Dimensioni:	60 x 40 x 34,5 cm
Peso:	10,2 kg / 15,2 kg (senza / con schiuma di ricarica)
Capacità serbatoio:	5 L

4. Uso

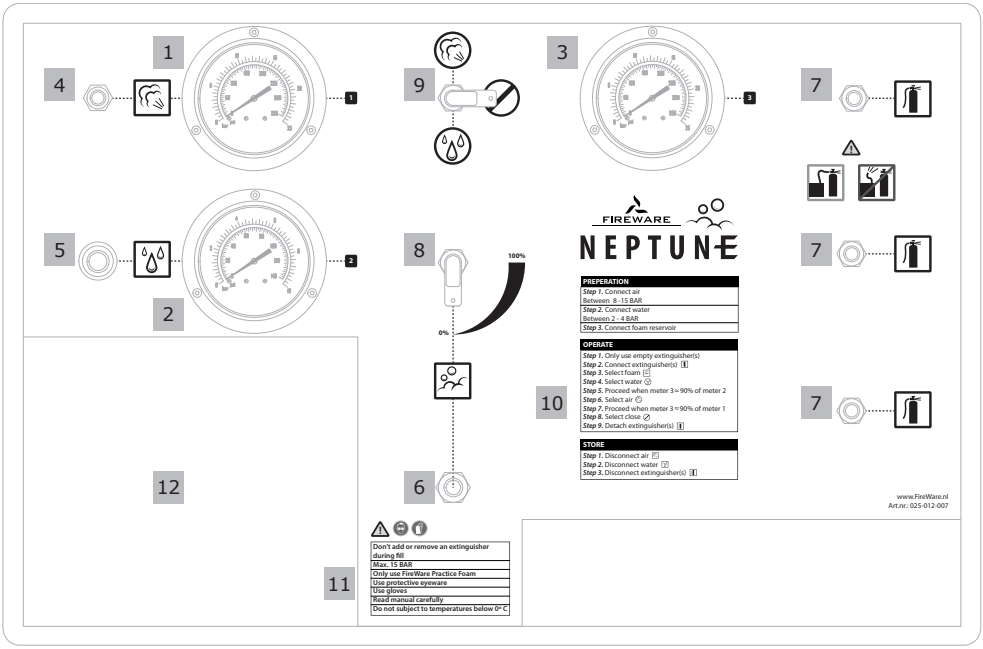

1. Manometro 1: aria
2. Manometro 2: acqua
3. Manometro 3: estintori
4. Connessione aria (Euro)
5. Allacciamento acqua (Euro)
6. Collegamento della schiuma
7. Collegamenti degli estintori
8. Leva gialla di dosaggio della schiuma
9. Leva rossa acqua/aria/spegnimento
10. Manuale d'uso rapido
11. Avvertenze importanti
12. Spazio per la tanica della Schiuma di Ricarica FireWare da 5 L

Preparazione:

ATTENZIONE: indossare indumenti protettivi, almeno occhiali di sicurezza e guanti. Non utilizzare il dispositivo quando gela (a temperature inferiori a 0 gradi Celsius).

1. Collegare il tubo flessibile del compressore al collegamento dell'aria (4). Assicurarsi che la pressione sul manometro sia compresa tra 8 e 16 bar, né più né meno.
2. Collegare il tubo flessibile di alimentazione dell'acqua al collegamento dell'acqua (5). 3. Assicurarsi che la pressione sul manometro 2 sia compresa tra 1,5 e 4 bar, né più né meno.
3. Collegare il serbatoio della schiuma. Lo si fa ruotando l'apposito coperchio sul contenitore di schiuma da addestramento.

ATTENZIONE: Utilizzare solo la Schiuma da Addestramento FireWare. Il coperchio e la stazione di rifornimento sono regolati appositamente su questa. Se si utilizza un'altra schiuma, la garanzia scade.

Riempimento:

1. Collegare da 1 a 3 Estintori Trainer FireWare vuoti ai collegamenti per gli estintori (7).

TAKE NOTE: Do not connect loose hoses. The hose must always be connected to a fire extinguisher, otherwise you must disconnect the hose from the connection (7). Water, foam and/or air will come out of the hoses at high pressure!

ATTENZIONE: Non collegare tubi flessibili allentati. La manichetta deve essere sempre collegata ad un estintore, altrimenti è necessario scollegare la manichetta dal raccordo (7). Acqua, schiuma e/o aria usciranno dai tubi flessibili ad alta pressione!

2. Erogare la schiuma con la leva gialla di dosaggio della schiuma (8) tra 0 e 100%. Allo 0% l'estintore si riempie solo di acqua e al 100% di acqua e della massima quantità di schiuma.

ATTENZIONE: Controllare anche che l'alimentazione dell'acqua sia aperta e che gli estintori siano collegati correttamente e che non vi siano ancora tubi flessibili allentati collegati. Quando il processo di riempimento è iniziato, non è più possibile collegare o scollegare un estintore. Acqua, schiuma e/o aria usciranno dai tubi flessibili ad alta pressione!

ATTENZIONE: Quando si riempie un estintore trainer con la leva a pressione, si prega di premere la leva durante il riempimento!

3. Portare la leva rossa acqua/aria/spegnimento (9) su acqua. Gli estintori sono ora riempiti.

ATTENZIONE: durante il riempimento rimanere sempre vicino all'apparecchio.

4. Gli estintori sono riempiti in modo ottimale se la pressione sul manometro 3 è leggermente inferiore (circa il 90%) rispetto alla pressione sul manometro 2. La stazione di riempimento non si spegne automaticamente, è necessario riportare la leva rossa acqua/aria/ spegnimento (9) in posizione "off".
5. Pressurizzare gli estintori portando la leva rossa (9) su aria. Anche in questo caso vale che gli estintori sono pressurizzati in modo ottimale quando il manometro 3 si trova a circa il 90% della pressione del manometro 1.
6. Riportare la leva rossa dell'estintore/aria/spegnimento (9) nella posizione corretta, tra aria e acqua.

Ora è possibile scollegare gli estintori.

ATTENZIONE: Le manichette sono ancora leggermente pressurizzate. L'aria/schiuma/acqua residua verranno drenate. Mantenere quindi una buona presa sulle manichette quando si scollegano.
ATTENZIONE: Scollegare sempre prima la manichetta dall'estintore e solo successivamente da FireWare Neptune.

RIEMPIMENTO:

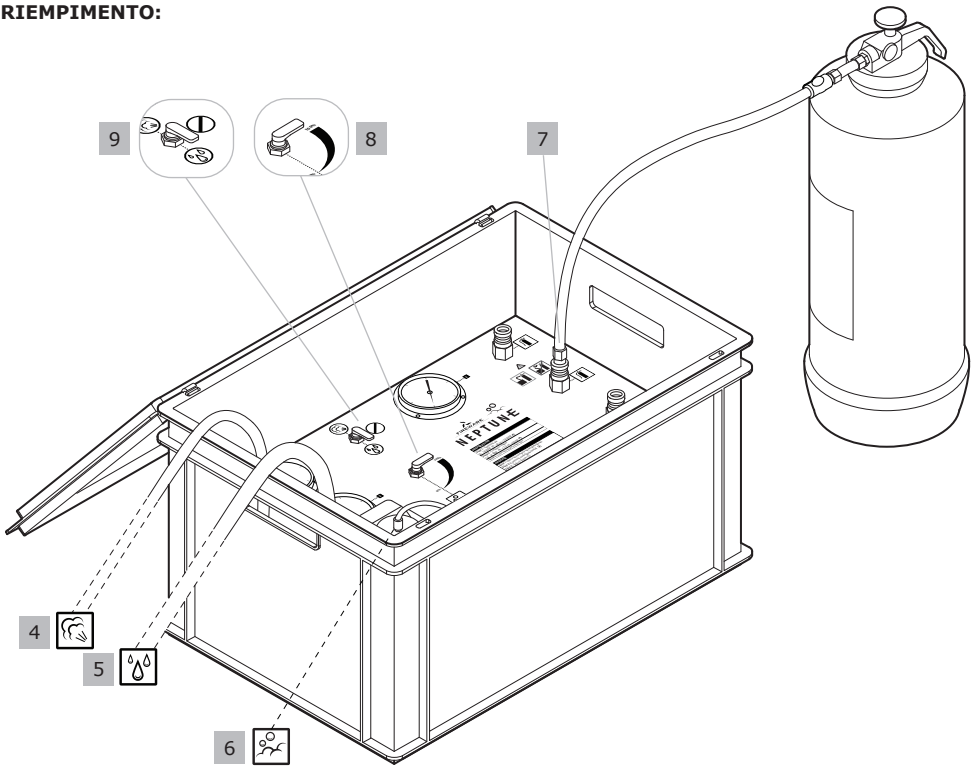

5. Spegnimento

1. Scollegare il tubo dell'aria (4).
2. Spegnere l'alimentazione dell'acqua e staccare il tubo flessibile (5).

Se si desidera conservare FireWare Neptune per lunghi periodi di tempo a temperature fredde (inferiori a 2°C), si consiglia di far uscire l'acqua. Seguire la seguente procedura:

1. Collegare un estintore vuoto (7).
2. Collegare il tubo flessibile senza acqua al raccordo dell'acqua (5) e l'altra estremità al raccordo dell'aria (4).
3. Portare la leva rossa acqua/aria/spegnimento (9) su acqua.
4. Il resto dell'acqua ora scarica nell'estintore e la stazione di rifornimento può essere conservata in modo sicuro.
5. Infine, svuotare completamente l'estintore, in modo che non rimanga alcuna pressione. L'estintore può poi essere riempito con la normale procedura con l'uso successivo.

6. Anomalie

Problema	Possibili cause	Soluzioni
L'estintore trainer non accumula pressione / il manometro 1 rimane su 0.	L'alimentazione dell'aria non è collegata correttamente. Il compressore è spento. Il compressore è difettoso.	Controllare il collegamento e se il manometro 2 è pressurizzato. Accendere il compressore. Contattare **FireWare**.
L'estintore trainer non si riempie/ il manometro 2 rimane su 0.	L'alimentazione idrica non è collegata correttamente. Il rubinetto dell'acqua è chiuso.	Controllare il collegamento alla rete idrica. Aprire il rubinetto dell'acqua.
La stazione di servizio non aggiunge schiuma.	Il serbatoio del liquido è vuoto. La leva di dosaggio gialla è impostata su 0%. L'alimentazione della schiuma è bloccata o difettosa.	Riempire il serbatoio con la Schiuma da Addestramento FireWare o collegarne uno nuovo. Aumentare la percentuale di schiuma con la leva di dosaggio gialla. Contattare **FireWare**.
L'estintore si svuota in fretta.	Il compressore non ha una capacità sufficiente.	Scegliere per un compressore da 15 bar.
Altro		Contattare **FireWare**.

7. Manutenzione

Per mantenere le prestazioni ottimali di FireWare Neptune, è necessario che la manutenzione sia adeguata.

- Assicurarsi che il serbatoio del fluido sia sempre pulito.
- Pulire regolarmente la macchina. È possibile pulire l'esterno con un panno umido e detersivo delicato.
- Se si intende conservare FireWare Neptune per un periodo di tempo più lungo o a temperature intorno a congelamento (sotto 2 gradi Celsius), è necessario scaricare tutta l'acqua dall'apparecchio secondo la seguente procedura.

Drenaggio dell'acqua:

1. Collegare un estintore vuoto (7).
2. Collegare il tubo flessibile senza acqua all'attacco dell'acqua (5) e l'altra estremità al collegamento dell'aria (4).
3. Portare la leva rossa acqua/aria/spegnimento (9) su acqua.
4. Il resto dell'acqua ora scarica nell'estintore e la stazione di servizio può essere conservata in modo sicuro.
5. Infine, svuotare completamente l'estintore, in modo che non rimanga alcuna pressione. L'estintore può poi essere riempito con la normale procedura con l'uso successivo.

8. Smaltimento dei rifiuti

Gli apparecchi elettrici, gli accessori e gli imballaggi devono essere raccolti e riciclati separatamente o smaltiti in modo responsabile per l'ambiente.

9. Condizioni di garanzia

FireWare Neptune ha una garanzia di un anno per difetti di prodotto e di fabbricazione. I danni dovuti ad azioni negligenti non vengono rimborsati. Le riparazioni richiedono competenza. Si raccomanda pertanto di restituire l'apparecchio in caso di difetto. La garanzia viene annullata se vi sia evidenza che l'acquirente o terze persone abbiano aperto l'apparecchio o applicato modifiche o adattamenti di qualsiasi tipo, senza l'esplicita autorizzazione del fornitore.

10. Dichiarazione di conformità

Dichiarazione di conformità CE

Produttore: **FireWare bv**
De Stek 5
1771 SP Wieringerwerf
Paesi Bassi

dichiara che FireWare Neptune, una stazione di ricarica per estintori trainer, codice articolo 025-012-007 è conforme alle seguenti linee guida UE: 97/23/CE

12-07-2018

Sef Hendrickx
Direttore FireWare bv



11. Contatti

Per porre domande contattare:

FireWare bv
De Stek 5
1771 SP Wieringerwerf
Paesi Bassi

+31 88- 252 60 00
info@FireWare.nl
www.FireWare.nl

