MSA
The Safety Company




**Gebruiksaanwijzing**

# Chillgard 5000 Remote Display

Bestelnr.: 10214065/01
CR 800000043779

*MSA**safety**.com*

**⚠ WAARSCHUWING!**

Lees deze gebruiksaanwijzing zorgvuldig door voordat u het toestel gebruikt. Het toestel zal alleen correct functioneren als het wordt gebruikt en onderhouden volgens de instructies van de fabrikant. Indien dit niet gebeurt, kan het toestel niet naar behoren werken en kunnen personen die voor hun veiligheid op het toestel vertrouwen ernstig letsel oplopen of zelfs dodelijk gewond raken.

De garanties van MSA voor het product verliezen hun geldigheid wanneer het product niet wordt geïnstalleerd en gebruikt conform de aanwijzingen in deze gebruiksaanwijzing. Bescherm uzelf en uw medewerkers door de instructies op te volgen.

Lees de teksten gemarkeerd met WAARSCHUWING en LET OP en neem deze in acht.

**⚠ WAARSCHUWING!**

Zorg ervoor dat personeel dat dit toestel installeert, gebruikt of onderhoudt, toegang heeft tot deze gebruiksaanwijzing. Als elektronische toegang tot de gebruiksaanwijzing (via de meegeleverde Chillgard 5000-cd of de MSA-website) niet mogelijk is, druk dan een exemplaar van de gebruiksaanwijzing af en bewaar deze op een toegankelijke locatie vlakbij het toestel.

Het niet naleven van de volgende richtlijnen en/of incorrecte installatie, bediening, service of onderhoud van het toestel kunnen ertoe leiden dat het toestel niet functioneert zoals bedoeld. Personeel dat vertrouwt op dit product voor hun veiligheid kan ernstig of dodelijk letsel oplopen.

MSA
The Safety Company

1000 Cranberry Woods Drive
Cranberry Township, PA 16066
USA
Tel. 1-800-MSA-2222
Fax 1-800-967-0398

Bezoek voor uw lokale MSA-contactpersonen onze website ***www.MSAsafety.com***

© MSA 2020. Alle rechten voorbehouden

## Inhoud


**1 MSA garantie vast opgestelde instrumentatie . . . . . 4**
1.1 Garantie . . . . . 4
1.2 Exclusief rechtsmiddel . . . . . 4
1.3 Uitsluiting van gevolgschade . . . . . 4
1.4 Aansprakelijkheidsinformatie . . . . . 5

**2 Waarschuwingen en pas op-aanwijzingen . . . . . 6**

**3 Omschrijving . . . . . 7**
3.1 Identificatie van uw eenheid . . . . . 8
3.2 Aansluiting op de Chillgard 5000 . . . . . 10

**4 Installatie . . . . . 12**
4.1 Waarschuwingen en pas op-aanwijzingen . . . . . 12
4.2 Ontvangen, uitpakken en inspecteren . . . . . 12
4.3 Richtlijnen voor montage . . . . . 13
4.4 Bedrading en aarding . . . . . 14
4.5 Eisen aan elektrische voeding . . . . . 15

**5 Eerste instellingen . . . . . 16**
5.1 Instellingen . . . . . 16
5.2 Stroboscoop monteren . . . . . 17
5.2.1 Stroboscoop bedraden . . . . . 17
5.2.2 Werking van de stroboscoop testen . . . . . 17

**6 Onderhoud . . . . . 18**

**7 Richtlijnen voor probleemoplossing . . . . . 18**

**8 Technische gegevens . . . . . 18**

**9 Bestelinformatie . . . . . 19**
9.1 Accessoires . . . . . 19
9.2 Reserveonderdelen . . . . . 19


NL

# 1 MSA garantie vast opgestelde instrumentatie

## 1.1 Garantie

MSA, the Safety Company, garandeert dat deze producten vrij zijn van mechanische defecten en gebrekkige afwerking gedurende een periode van twee (2) jaar vanaf de datum van levering, op voorwaarde dat het onderhouden en gebruikt wordt overeenkomstig de instructies en/of aanbevelingen van MSA.

Deze garantie is niet van toepassing op verbruiksartikelen met een gemiddelde levensduur van minder dan één (1) jaar, zoals, maar niet beperkt tot, niet-oplaadbare batterijen, gloeidraden, filters, lampen, zekeringen, enz. MSA wordt gevrijwaard van alle verplichtingen onder deze garantie, wanneer reparaties of wijzigingen worden uitgevoerd door andere personen dan het eigen of erkend servicepersoneel of wanneer de garantieclaim het gevolg is van fysiek misbruik of verkeerd gebruik van het product. Geen agent, medewerker of vertegenwoordiger van MSA is bevoegd om MSA te houden aan enige toezegging, vertegenwoordiging of garantie aangaande de goederen die worden verkocht onder dit contract. MSA geeft geen garantie op niet door MSA gefabriceerde componenten of accessoires, maar zal alle garanties van fabrikanten van zulke componenten doorgeven aan de koper.

**DEZE GARANTIE KOMT IN PLAATS VAN ALLE ANDERE GARANTIES, EXPLICIET, IMPLICIET OF STATUTAIR EN IS STRIKT BEPERKT TOT DE VOORWAARDEN DAARVAN. IN HET BIJZONDER GEEFT DE VERKOPER GEEN GARANTIE OP DE VERKOOPBAARHEID OF GESCHIKTHEID VOOR EEN BEPAALD DOEL.**

## 1.2 Exclusief rechtsmiddel

Uitdrukkelijk wordt overeengekomen dat de enige en exclusieve genoegdoening voor de koper voor inbreuk op bovenvermelde garantie, enig onrechtmatig gedrag van de verkoper, of voor enige andere rechtsvordering, reparatie en/of vervanging is, naar keuze van de verkoper, van enige apparatuur of delen daarvan, die na onderzoek van de verkoper defect blijken te zijn. Vervangende apparatuur en/of onderdelen zullen gratis worden geleverd aan de koper, franco aan boord vanaf fabriek verkoper. Het niet in staat zijn van de verkoper in het succesvol repareren van een ondeugdelijk product heeft geen invloed op de genoegdoening.

## 1.3 Uitsluiting van gevolgschade

De koper begrijpt vooral en gaat ermee akkoord dat de verkoper onder geen enkele omstandigheid aansprakelijk jegens de koper zal zijn voor economische, speciale, toevallige of bijkomende schade of voor welk verlies dan ook, inclusief maar niet beperkt tot, verlies van voorziene voordelen en enig ander verlies, omdat de goederen niet werken. Deze uitzondering geldt voor claims m.b.t. inbreuk op de garantie, onrechtmatig gedrag of enige andere rechtsvordering tegen de verkoper.

## 1.4 Aansprakelijkheidsinformatie

MSA aanvaardt geen aansprakelijkheid in gevallen waarin het toestel verkeerd werd gebruikt of niet in overeenstemming met het doel waarvoor het werd ontworpen. De keuze en het gebruik van het toestel vallen onder de exclusieve verantwoordelijkheid van de individuele gebruiker. Vorderingen i.v.m. productaansprakelijkheid, waarborgen en garanties verstrekt door MSA met betrekking tot het toestel, vervallen, indien het toestel niet wordt bediend, gerepareerd of onderhouden in overeenstemming met de instructies in deze gebruiksaanwijzing.

De garanties van MSA voor het product verliezen hun geldigheid wanneer het gebruik en het onderhoud van het product niet overeenstemt met de instructies in deze handleiding. Bescherm uzelf en anderen door deze op te volgen. Wij raden onze klanten aan om voor meer informatie over het gebruik of reparatie van deze apparatuur te schrijven of te bellen alvorens deze te gebruiken.

## 2 Waarschuwingen en pas op-aanwijzingen

Het Chillgard 5000 Remote Display, hierna ook “het toestel” genoemd, is een informatiemodule bedoeld voor gebruik binnenshuis vóór ruimtes met mechanische apparatuur of commerciële ruimtes waar apparatuur met koelmiddelen, zoals centrifugechillers, wordt gebruikt. Het toestel voldoet volgens de specificaties aan federale, staats- en lokale veiligheidscodes die emissies regelen.

**⚠ WAARSCHUWING!**

Plaats, bedien en onderhoud het toestel strikt conform de labels, pas op-aanwijzingen, waarschuwingen, instructies en vermelde beperkingen.

Gebruik voor onderhoudsprocedures zoals vermeld in deze gebruiksaanwijzing, uitsluitend originele reserveonderdelen van MSA. Reparatie of wijziging van het Chillgard 5000-systeem, anders dan omschreven in deze gebruiksaanwijzing of door anderen dan geautoriseerd MSA service-personeel, kan ertoe leiden dat het product niet functioneert zoals bedoeld. Voor een lijst met goedgekeurde onderdelen en hoe u deze moet bestellen, verwijzen wij naar hoofdstuk 9 "Bestelinformatie".

Het toestel is alleen bedoeld voor gebruik binnen. Gebruik het toestel niet voor toepassingen buiten.

Laat het toestel nooit werken zonder een verbinding met positieve aarde. Het niet aansluiten van het toestel op aarde kan leiden tot een elektrische schok. Een elektrische schok kan schade aan het toestel en persoonlijk letsel veroorzaken.

Zorg ervoor dat het toestel niet in gebieden wordt geplaatst met een ontvlambaar mengsel van gas en lucht. In een dergelijk geval kan er een explosie plaatsvinden.

Het toestel is niet intrinsiek veilig. Gebruik het toestel niet in gebieden die als gevaarlijk zijn geclassificeerd of op locaties waar explosieve concentraties van brandbare gassen of dampen kunnen ontstaan.

Het niet opvolgen van deze waarschuwingen kan leiden tot ernstig lichamelijk letsel of de dood.

**⚠ WAARSCHUWING!**

Zorg ervoor dat het toestel in een schone, droge omgeving is geplaatst, die beschermd is tegen trillingen, inclusief maar niet beperkt tot een chiller en hittebronnen.

Verf het toestel niet. Verfafzettingen kunnen het correct functioneren van het toestel verhinderen.

Vermijd installatie waar condensatie zich kan ophopen. Condensatie kan de eenheid binnendringen en elektrische storingen veroorzaken.

Installeer een stroomonderbreker voor binnenkomende stroomaansluitingen van het toestel. Plaats de stroomonderbreker op een goed toegankelijke plek vlakbij het toestel. Markeer de stroomonderbreker duidelijk als de uitschakelende unit voor het toestel.

Het niet opvolgen van deze waarschuwingen kan leiden tot ernstig lichamelijk letsel of de dood.

# 3 Omschrijving

Het Chillgard 5000 Remote Display, hierna “het toestel” genoemd, is een informatiemodule die kan communiceren met de Chillgard 5000 Refrigerant Monitor en de Chillgard 5000 Ammonia monitor (hierna “Chillgard 5000” genoemd). Het toestel kan op een afstand van de hoofdinstrumenten worden gemonteerd, waardoor visuele en akoestische meldingen mogelijk zijn en een alarm kan worden uitgeschakeld en een zelfhoudend alarm worden gereset.

Het toestel beschikt over dezelfde uitlezingen en alarmmeldingen als de Chillgard 5000 en kan daarom worden gebruikt om de gasuitlezingen van het gemonitorde gebied erbuiten rapporteren. Het is het beste om het toestel buiten de machinekamer te installeren naast de toegangsdeur.

In geval van een alarm kunt u het akoestisch alarm van het toestel bevestigen terwijl de Chillgard 5000 in alarmtoestand blijft. Raadpleeg de gebruiksinstructies voor de Chillgard 5000 (onderdeelnr. 10178535) voor meer informatie over de alarmrespons.

Het toestel wordt geleverd zonder stroboscoop, maar biedt de mogelijkheid om achteraf een stroboscoop te installeren. Zie het hoofdstuk met accessoires in deze handleiding.

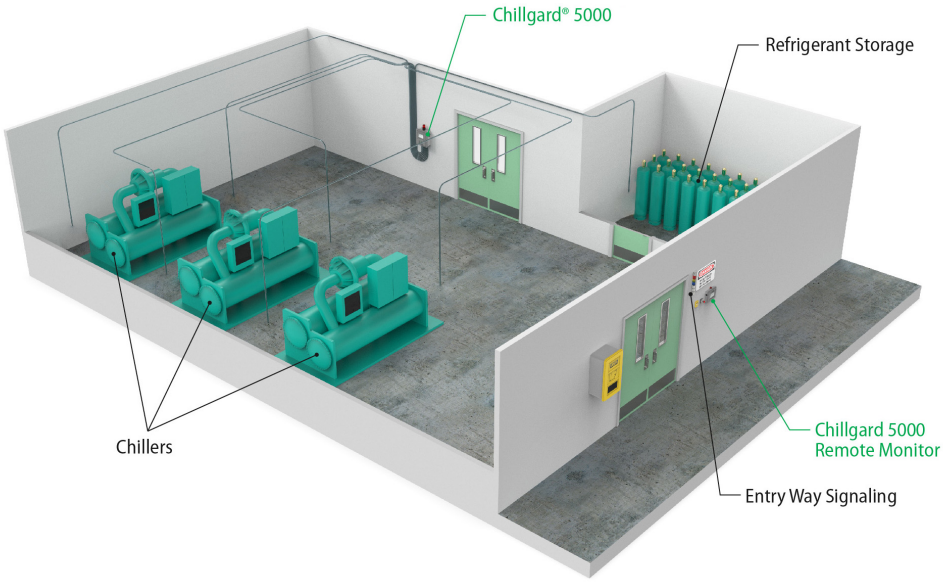


*Fig. 1 Montagelocatie*

NL

## 3.1 Identificatie van uw eenheid

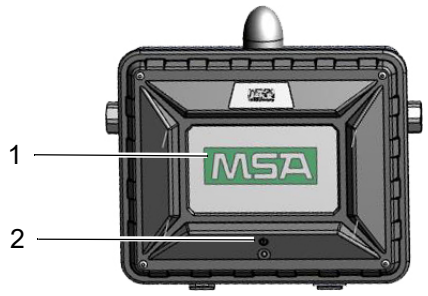


*Fig. 2 Voorzijde toestel*

*1 Gebruikersinterface met resistief 7"-aanraakscherm*

*2 Stroomindicator*

**OPMERKING**: Stroboscoop valt niet onder de leveringsomvang (kan later worden gemonteerd).

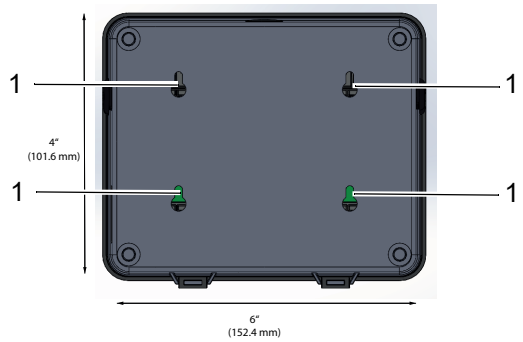


*Fig. 3 Achterzijde toestel*

*1 Montagelocaties (4" x 6"/101,6 mm x 152,4 mm)*

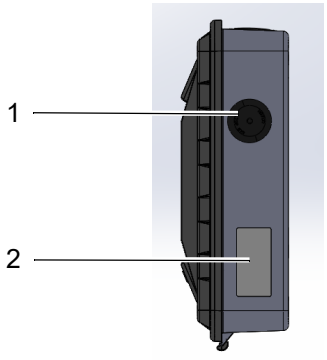


*Fig. 4 Rechterzijde toestel*

*1 1/2" kabeldoorvoer*

*2 Goedkeurings- en serienummersticker*

NL

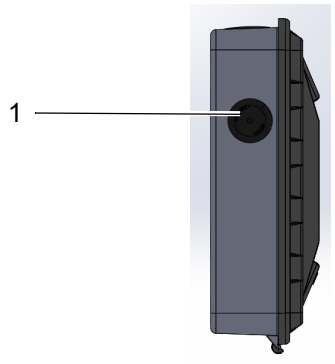


*Fig. 5 Linkerzijde toestel*

*1 1/2" kabeldoorvoer*

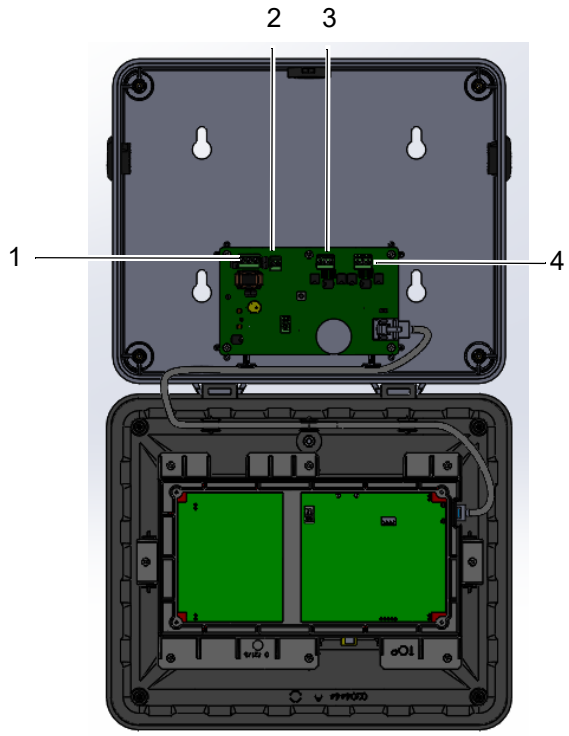


*Fig. 6 Open het toestel*

*1 Ingangsvoeding*
*2 Optioneel stroboscooplicht*
*3 CAN-IN*
*4 CAN-OUT*

## 3.2 Aansluiting op de Chillgard 5000

Het Chillgard 5000 Remote Display fungeert als een slavetoestel in het netwerk. De Chillgard 5000 Monitor initieert en regelt alle communicatie over het netwerk.

De hoofdeenheid is voorzien van twee uitgangen voor afstandsdisplays. Deze ondersteunen twee of meer afstandsdisplays via een serieschakeling.

**OPMERKING:** Raadpleeg de gebruiksaanwijzing van de Chillgard 5000, onderdeelnr. 10178535, voor meer informatie over de bedrading en aansluitingen van de Chillgard 5000 Monitor.

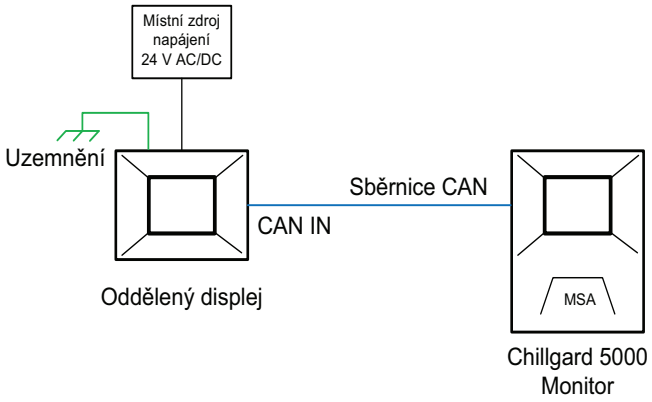


*Fig. 7 Enkele afstandsdisplayaansluiting*

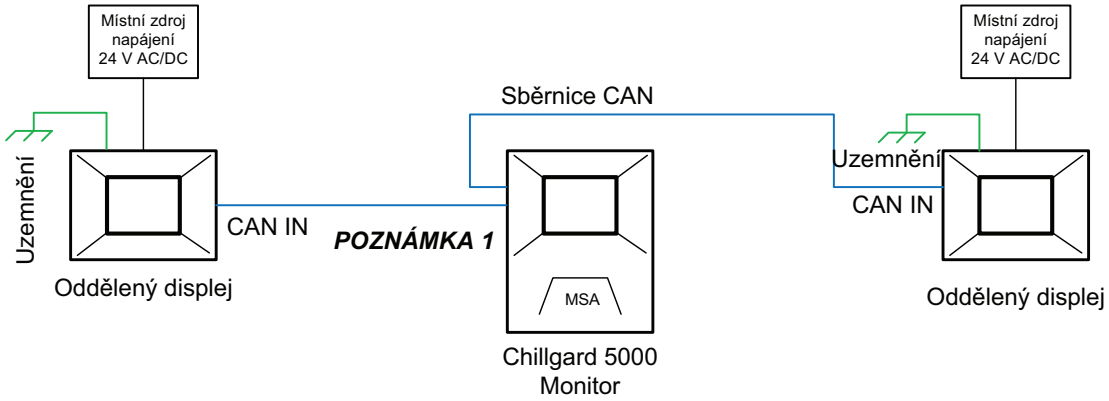


*Fig. 8 Twee afstandsdisplays met een afzonderlijke CAN-bus*

**OPMERKING 1:** Als twee Chillgard 5000 Remote Displays zoals getoond worden geconfigureerd met twee CAN-busaansluiting, moet jumper J5 van de MIO-kaart van de Chillgard 5000 Monitor worden verwijderd. Raadpleeg de gebruiksaanwijzing van de Chillgard 5000, onderdeelnr. 10178535, voor meer informatie.

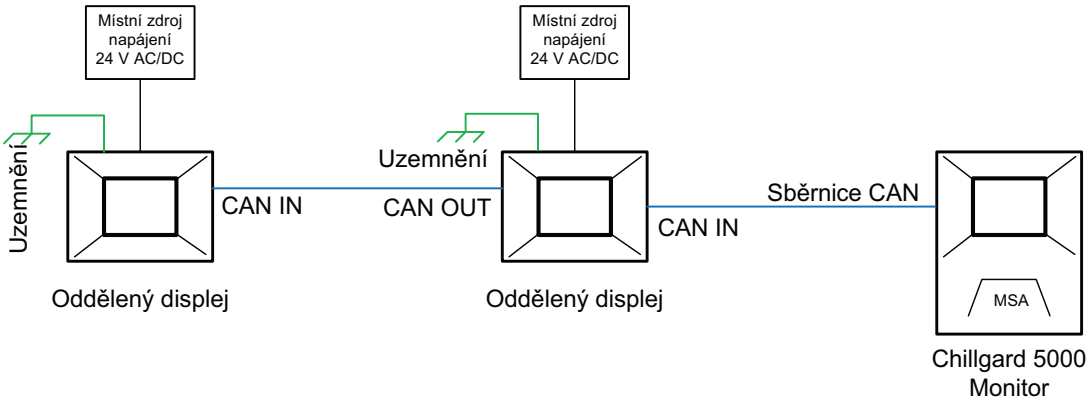


*Fig. 9 Twee afstandsdisplays geconfigureerd in serieschakeling. Verbind de CAN-IN van het eerste afstandsdisplay met de Chillgard 5000*

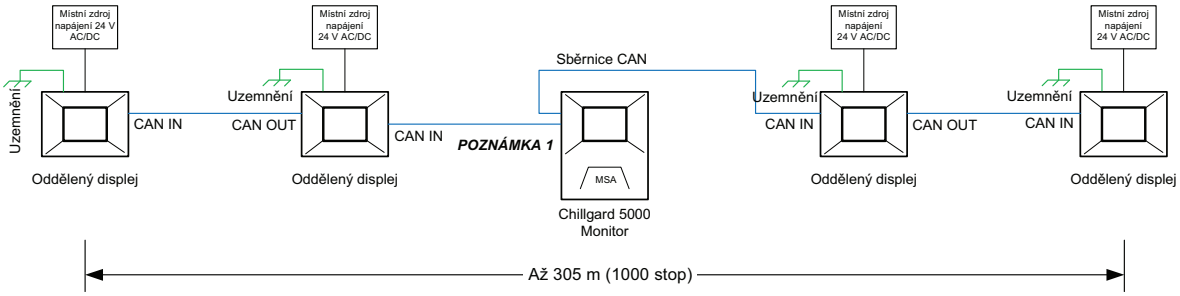


*Fig. 10 Sluit vier afstandsdisplays aan op één enkele Chillgard 5000 Monitor*

**OPMERKING 1:** Als twee Chillgard 5000 Remote Displays zoals getoond worden geconfigureerd met twee CAN-busaansluiting, moet jumper J5 van de MIO-kaart van de Chillgard 5000 Monitor worden verwijderd. Raadpleeg de gebruiksaanwijzing van de Chillgard 5000, onderdeelnr. 10178535, voor meer informatie.

**OPMERKING:** Controleer de softwarerevisie in het scherm About van de Chillgard 5000 voordat u het toestel aansluit op de Chillgard 5000. Voor alle Chillgard 5000-eenheden met softwarerevisies ouder dan 1.18.xxx (1.17.xx, 1.16.xxx) dient u contact op te nemen met MSA Field Service voor een software-upgrade. Het toestel werkt niet met oudere versies.

# 4 Installatie

## 4.1 Waarschuwingen en pas op-aanwijzingen

**⚠ WAARSCHUWING!**

Het toestel is alleen bedoeld voor gebruik binnen. Gebruik het toestel niet voor toepassingen buiten.

De elektrische bedrading moet door een erkend elektricien worden aangelegd.

Alle bedrading moet voldoen aan de van toepassing zijnde lokale veiligheidsvoorschriften.

Om elektrostatische ontlading (ESD) te vorkomen moet een ESD polsband worden verbonden met een ESD aansluitpunt binnen in de toestelbehuizing voordat er werkzaamheden in de behuizing kunnen worden uitgevoerd. ESD kan het toestel beschadigen.

Raak de elektronische printplaten niet aan.

Installeer of gebruik een toestel niet dat beschadigd is.

Sluit alle voedingsbronnen af voordat u de toestelbehuizing opent. Het zich hier niet aanhouden kan leiden tot een elektrische schok. Een elektrische schok kan schade aan het toestel en persoonlijk letsel veroorzaken.

Laat het toestel nooit werken zonder veiligheidsaarde. Het toestel laten werken zonder veiligheidsaarde kan leiden tot een elektrische schok. Een elektrische schok kan schade aan het toestel en persoonlijk letsel veroorzaken.

Het toestel is niet intrinsiek veilig. Gebruik het toestel niet in gebieden die als gevaarlijk zijn geclassificeerd of op locaties waar explosieve concentraties van brandbare gassen of dampen kunnen ontstaan.

Zorg ervoor dat het toestel niet in gebieden wordt geplaatst met een ontvlambaar mengsel van gas en lucht. In een dergelijk geval kan er een explosie plaatsvinden.

Plaats het toestel naast de toegangsdeur van de ruimte waarin de Chillgard 5000 is geïnstalleerd en waar het goed zichtbaar is voor het personeel dat de ruimte betreedt waarin de Chillgard 5000 is geïnstalleerd.

Het niet opvolgen van deze waarschuwingen kan leiden tot ernstig lichamelijk letsel of de dood.

## 4.2 Ontvangen, uitpakken en inspecteren

(1) Inspecteer bij ontvangst van het toestel de verzendcontainer op tekenen van schade. Meld eventuele schade aan de vervoerder en noteer de informatie op de afleverbon.

(2) Verwijder het toestel voorzichtig uit de verzendcontainer om schade te voorkomen aan gevoelige elektrische componenten. Als er schade is ontstaan, dien dan onmiddellijk een claim in bij de vervoerder.

(3) Bekijk de inhoud van de verzendcontainer controleer of alle volgende componenten aanwezig zijn:

a) Toestel

b) 2 ferrieten

c) Cd met gebruiksaanwijzing

d) Beschermschuimstof

(4) Stel MSA onmiddellijk in kennis van ontbrekende onderdelen.

(5) Bewaar de originele verpakking voor als opsturen voor service nodig mocht zijn.

(6) Open de behuizing.

## 4.3 Richtlijnen voor montage

Monteer het toestel niet vlakbij een chiller, buizen of buissteunen.

Het toestel monteren:

- Naast de toegangsdeur van de ruimte waarin de Chillgard 5000 is geïnstalleerd en waar het goed zichtbaar is voor het personeel dat de ruimte betreedt waarin de Chillgard 5000 is geïnstalleerd.
- Maximumafstand 1000 ft (305 m).
- Aan een massief oppervlak.
- In een verticale stand.
- Met de juiste hardware. Zorg ervoor dat de hardware geschikt is voor het montageoppervlak en 40 lb (18 kg) kan dragen zonder los te raken of schade te veroorzaken aan de hardware of het montageoppervlak. Gebruik alle vier montagegaten op het toestel (zie Fig. 3).
- Uit de buurt van blootstelling aan directe zonnewarmte of andere bronnen die veel warmte produceren.
- Niet in natte of vochtige omgevingen.




*Fig. 11 Montagelocatie*

## 4.4 Bedrading en aarding

**⚠ WAARSCHUWING!**

Zorg dat de aarding van het toestel is gerealiseerd voordat u het toestel start.

Het niet opvolgen van deze waarschuwing kan leiden tot ernstig lichamelijk letsel of de dood.

***LET OP***

Installaties die moeten voldoen aan de Europese EMC- en LDV-voorschriften moeten een verbinding hebben tussen het toestel en een nabijgelegen aardpotentiaal.

Hiervoor plaatst u een koperen draad van 1.5 $mm^2$ (16 AWG) of groter tussen het aardverbindingspunt op de rechterkant van het toestel en het aardingspunt (veiligheidsaarde). De draadlengte mag niet langer zijn dan 2 m (6 ft).

Het bedradingsschema van het afstandsdisplay (Fig. 12) geeft informatie over de bedradingseisen voor het toestel.

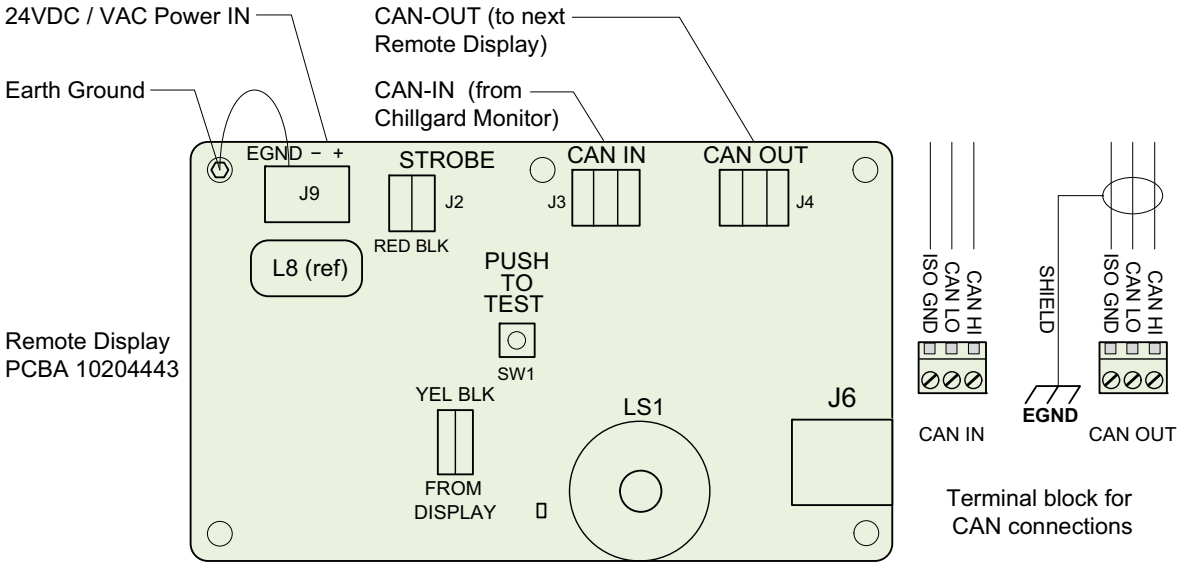


*Fig. 12 Bedradingsschema afstandsdisplay*

***LET OP***

Installeer de meegeleverde ferrieten met 2 slagen op beide voedingskabels om te voldoen aan de plaatselijke EMC-regelgeving.

NL

## 4.5 Eisen aan elektrische voeding

**⚠ WAARSCHUWING!**

De elektrische bedrading moet door een erkend elektricien worden aangelegd.

De bedrading moet voldoen aan de van toepassing zijnde lokale veiligheidsvoorschriften.

Zorg ervoor dat koperen geleiders die worden gebruikt voor de voeding, voldoen aan alle lokale veiligheidscodes voor elektriciteit.

Laat het toestel nooit werken zonder veiligheidsaarde. Het toestel laten werken zonder veiligheidsaarde kan leiden tot een elektrische schok. Een elektrische schok kan schade aan het toestel en persoonlijk letsel veroorzaken.

De afdekking van de printplaat moet zijn aangebracht wanneer de stroom wordt ingeschakeld om een elektrische schok te voorkomen. Elektrische schok kan ernstig persoonlijk letsel veroorzaken of dodelijk zijn.

Om elektrostatische ontlading (ESD) te vorkomen moet een ESD polsband worden verbonden met een ESD aansluitpunt binnen in de toestelbehuizing voordat er werkzaamheden in de behuizing kunnen worden uitgevoerd. ESD kan het toestel beschadigen.

Raak de elektronische printplaten niet aan.

Het niet opvolgen van deze waarschuwingen kan leiden tot ernstig lichamelijk letsel of de dood.

---

Het toestel gebruikt een voeding met een ingang van 24 V AC/DC, 50/60 Hz, minimaal 1 A (24 VA); maximaal 200 VA.

Zorg ervoor dat het toestel rechtstreeks is aangesloten op de AC-voeding via een toepassingsgerichte stroomonderbreker.

Gebruik een goedgekeurde 3-draads geleider (minimaal 1,0 $mm^2$/18 AWG), geschikt voor 300 VAC bij 221 °F (105 °C) ter voltooiing van de AC-voedingsaansluiting. Als voeding fungeert een geïsoleerde klasse 2-voeding.

Gebruik alleen kabeldoorvoeren en hardware die geschikt zijn voor vezelglasbehuizingen.

Voer de volgende procedure uit voor aansluiting van de elektrische stroom:

(1) Sluit de stroomtoevoer af.

(2) Installeer een stroomonderbreker voor binnenkomende stroomaansluitingen van het toestel.

   a) Plaats de stroomonderbreker op een goed toegankelijke plek vlakbij het toestel.

   b) Markeer de stroomonderbreker duidelijk als de uitschakelende unit voor het toestel.

(3) Open de behuizing.

(4) Verwijder de doorvoerplug.

(5) Installeer doorvoeren die geschikt zijn voor de fiberglasbehuizingen door de doorvoer.

(6) Steek de voedingsbedrading door de doorvoer.

(7) Sluit de voedingsbedrading aan op de ingangsklemmen. Controleer of de verbindingen stevig zitten.

(8) Sluit de massadraad van de voeding aan op de aardklem.

(9) Sluit de behuizing.

(10) Schakel de elektrische stroom in naar het toestel.

# 5 Eerste instellingen

Verwijder de beschermfilm van het aanraakscherm.




Wanneer de stroom naar het toestel is ingeschakeld, brandt de groene led stroomindicator (Fig. 2) en in het aanraakscherm verschijnen er een logo en een laadbalk. De laadbalk geeft de status van het initialisatieproces aan.

Als er een fout optreedt tijdens het opstarten, verschijnt er een venster met vermelding van het specifieke probleem.

## 5.1 Instellingen




Schermafbeelding "First view" (Eerste beeld)

Het toestel is een alleenlezen-toestel. Alleen de onderstaande instellingen kunnen worden gewijzigd:

- Helderheid
- Stroboscoopinstellingen

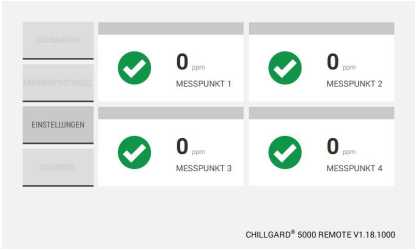


Schermafbeelding “Settings” (Instellingen)

Gebruik de pijlen omhoog of omlaag om de helderheid van het scherm aan te passen.

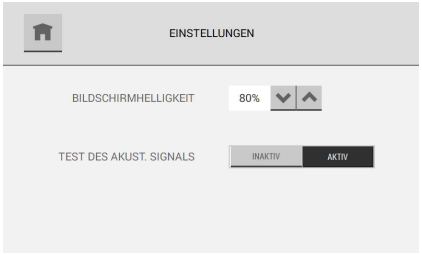


Schermhelderheid, hoorntest)

Het toestel wordt zonder stroboscoop geleverd, maar met geactiveerd akoestische hoorn. Test de akoestische hoorn door deze te "Activate" (Activeren) voordat u het toestel gaat gebruiken. Als u een geluid hoort, moet u omschakelen op "inactivate” (deactiveren).

NL

## 5.2 Stroboscoop monteren

Het toestel wordt geleverd zonder stroboscoop. De stroboscoop kan apart worden besteld (onderdeelnr. 10207966).

MSA verleent geen garantie op het toestel als een andere stroboscoop is gebruikt.

### 5.2.1 Stroboscoop bedraden

**OPMERKING:** Het deksel van het toestel gaan omlaag open. Om te openen moet u vier verzonken schroeven worden losgedraaid.

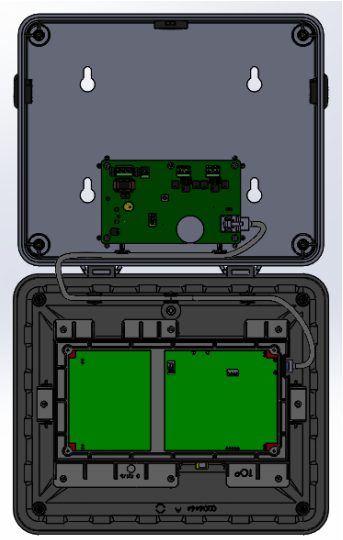

**Stroboscoopaansluiting (optioneel)**

Als het toestel met een optionele stroboscoop is besteld:

(1) Verwijder de uitdrukbare stoppen bovenin de behuizing.

(2) Installeer de stroboscoop met de schuimpakking tussen het lichaam van de stroboscoop en de behuizing.

(3) Draai de schroefdraadring aan de binnenkant van de behuizing handvast.

(4) Steek de groene tweestandenstekker in de printplaatkop (stroboscoop) zoals afgebeeld in Fig. 12.

(5) Sluit en borg de eenheid.

### 5.2.2 Werking van de stroboscoop testen

(1) Druk op de knop op de printplaat (zie Fig. 12). De stroboscoop moet naast een akoestisch signaal ook een visueel signaal afgeven.

(2) Ga naar Settings (Instellingen). Druk op "Activate” (Activeren). Er moet een akoestisch en een visueel signaal zijn.

Neem contact op met MSA Safety Quality voor reparatie/retourzending als er geen akoestisch signaal is, of als er geen visueel signaal is nadat de stroboscoop is geïnstalleerd.

## 6 Onderhoud

In normale bedrijfsomstandigheden heeft het toestel slechts minimaal onderhoud nodig. Veeg het toestel indien nodig schoon met een vochtige doek.

## 7 Richtlijnen voor probleemoplossing

| Probleem | Oplossing |
|---|---|
| Toestel gaat niet aan | Controleer of het toestel correct is bedraad. |
| Displaystoring | Zorg dat het display correct is bedraad en de SD-kaart is ingestoken. |
| Storing geluidsalarm | Zorg dat de stroboscoop correct is bedraad. |
| Vreemde berichten | Bel de MSA Customer Service. |
| Overig | Bel de MSA Customer Service. |

## 8 Technische gegevens

| | |
|---|---|
| Bedrijfstemperatuur: | 0 tot 50 °C (32 tot 122 °F) |
| Opslagtemperatuur: | -20 tot 50 °C (-4 tot 122 °F) |
| Communicatie: | Uitgangen Geen<br>Ingang: Voeding via CAN |
| Aansluitklemmen veldbedrading: | Draadmaatbereik 1,0-2,0 $mm^2$ (14-18 AWG) |
| Leidingingang: | 1/2″-kabeldoorvoer aan elke kant van de eenheid |
| Behuizingsmateriaal: | Fiberglas |
| Akoestisch alarm: | Minimum 70 dB op een afstand van 12″ |
| Voeding: | 24 V AC/DC |
| Afstand van de hoofdeenheid: | max. 1000 ft/304 m |
| Vochtigheid: | 0 tot 95% niet condenserend |
| Afmeting: | 11,3″ x 9,6″ x 3,1″ |
| Gewicht: | 4 lb |

# 9 Bestelinformatie

| Omschrijving | Onderdeel-nummer |
|---|---|
| Chillgard 5000 Remote Display | 10204450 |

## 9.1 Accessoires

| Omschrijving | Onderdeel-nummer |
|---|---|
| Stroboscoopset | 10207966 |

## 9.2 Reserveonderdelen

| Omschrijving | Onderdeel-nummer |
|---|---|
| Reservedisplay | 10174806 |
| SD-kaart | 10206661 |
| Printplaat | 10204443 |

MSA
The Safety Company

*For local MSA contacts, please visit us at* ***MSAsafety.com***

*Because every life has a* ***purpose...***